8985908333 HANSATWIST - Embellecedor para grifo de ducha

EAN: 4057304015823
static.hansa.com/8985908333

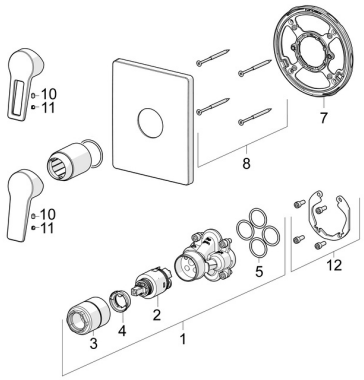

Piezas de repuesto

SP8985908333

	Nombre	Código
01	Unidad de función, 3.5	59914303
02	Cartucho, 3.5 Classic	59913075
03	Casquillo roscado, M38x1	59912115
04	Temperature adjustment limiter	59912325
05	Junta, 23.47x2.62	59914304
07	Fixing part	59914511
08	Screw, M4.5x80	59912890
10	Screw, M5x8, SW2.5	59904755
11	Embellecedor Gris	59912112
12	Kit de instalación	59914186
N.I.	Kit de prolongación, 15 mm	59914182
N.I.	Adaptador, H/C reversed	59914184

© 2024 Hansa Armaturen GmbH - www.hansa.com - 17.04.2024