51362283 HANSADESIGNO Style Comfort - Robinetterie évier

EAN: 4057304007057
static.hansa.com/51362283

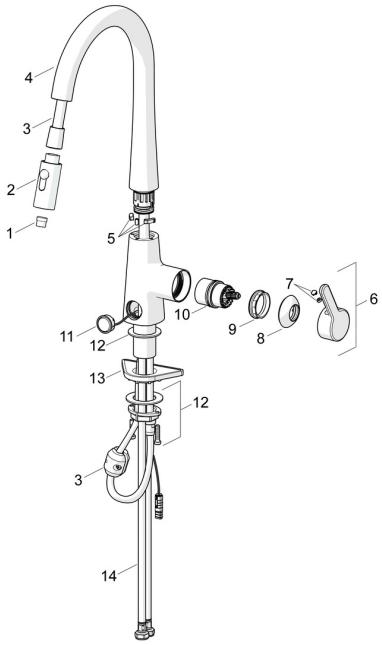

Pièces de rechange

SP51362283

	Nom	Code
01	Aérateur	59914583
02	pomme de douche Chrome	59914584
03	Tuyau, L=1500, G1/2-M14x1	59914690
04	Bec Chrome Arrêté	59914689
05	Limiteur de rotation pour bec, 60°/0° Arrêté	59914281
06	Levier Chrome	59914652
07	Capuchon	59914341
08	Chape Chrome	59914649
09	Écrou de maintien, M42x1.5, SW 38	59914128
10	Cartouche	59914665
11	Bouton brousse, 3 V Chrome	1004296V
12	Ensemble de fixation	59913371
13	Plaque de fixation	59910008
14	Flexible d'alimentation, L=550, G3/8-M10x1 LH	59914691

© 2024 Hansa Armaturen GmbH - www.hansa.com - 16.04.2024