50868101 HANSANOVA Style - Wastafelkraan

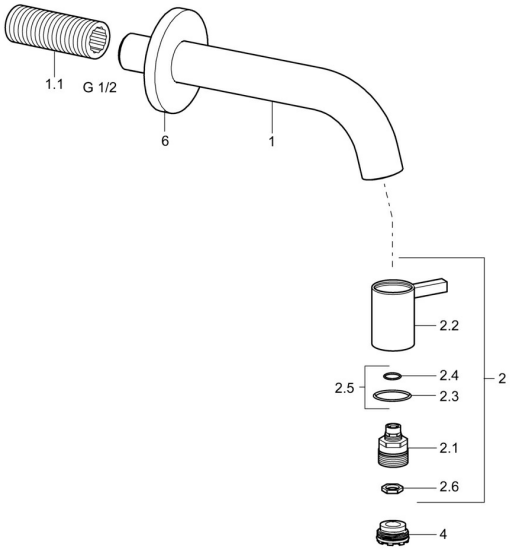

EAN: 4015474171640
static.hansa.com/50868101

Reserveonderdelen

SP50868101

	Naam	Code
1.1	Nippel	59905534
2	Binnenwerk Chroom	59913321
2.1	Binnenwerk	59913323
2.2	Hendel Chroom	59913322
2.5	O-ring	59913320
4	Mousseur, M21.5x1, JR Z, (-2014)	59913318
4.1	Schuimstralersleutel, M21.5x1	59913133
6	Afdekplaat Chroom	59913319
N.I.	Mousseur, M21.5x1	59913598

© 2024 Hansa Armaturen GmbH - www.hansa.com - 16.04.2024