# 49491103 HANSAPRIMO - Miscelatore cucina a bassa pressione

EAN: 4015474268289
static.hansa.com/49491103

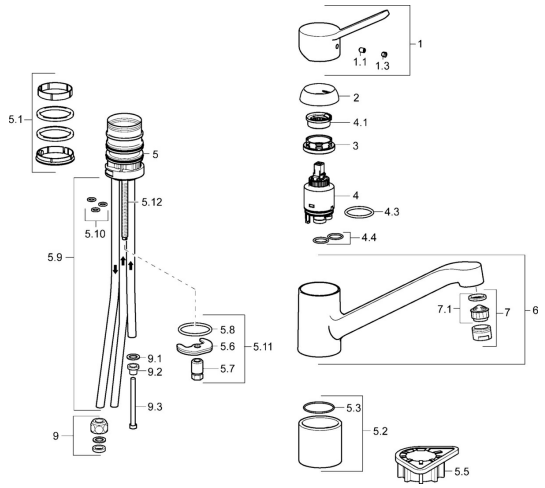


## Parti di ricambio

### SP49491103

| | Nome | Codice |
|---|---|---|
| 1 | Leva Cromo | 59913972 |
| 1.1 | Screw, M5x8, SW2.5 | 59904755 |
| 1.3 | Tappo Grigio | 59912112 |
| 2 | Cappuccio, 33x3 mm Cromo | 59912504 |
| 3 | Dado di fissaggio, M37x1, AF30 Fuori produzione | 59912111 |
| 4 | Cartuccia, 3.5 Eco | 59912324 |
| 4 | Cartuccia, 3.5 Classic | 59913075 |
| 4.1 | Temperature adjustment limiter | 59912325 |
| 4.3 | O-ring, d 28.24x2.62 Fuori produzione | 59912590 |
| 4.4 | O-ring, d 10.10x1.60 Fuori produzione | 59905072 |
| 5.1 | Kit di guarnizione | 1001264V |
| 5.1 | Kit di guarnizione Fuori produzione | 59913968 |
| 5.2 | Distanziatori | 59913973 |
| 5.3 | O-ring, d 34x1.5 | 59913975 |
| 5.5 | Base per fissaggio | 59910008 |
| 5.6 | Fixing plate | 59904765 |
| 5.7 | Screw, M8x1, SW13 | 59904766 |
| 5.8 | O-ring, d 36.09x d 3.53 | 59913396 |
| 5.9 | , M8x1, L=560 | 59912806 |
| 5.10 | O-ring, 6x1.4 | 59913266 |
| 5.11 | Set di fissaggio | 59910749 |
| 5.12 | Viti di fissaggio, M8x1, L=140 | 59912474 |
| 6 | Bocca Cromo | 59913971 |
| 7 | Aereatore, M24x1 A, low pressure Cromo | 59902692 |
| 7.1 | Aereatore, M22/24, ND | 59901553 |
| 9 | Raccordo dado | 59904969 |
| 9.1 | Kit di guarnizione, 14.9x8.5x1 | 59902352 |
| 9.2 | Kit di guarnizione, 10x8 | 59902272 |
| 9.3 | Tubo flessibile | 59902151 |
| N.I. | Chiave, SW30/34 | 59912108 |
| N.I. | Set di rondelle Fuori produzione | 59914043 |

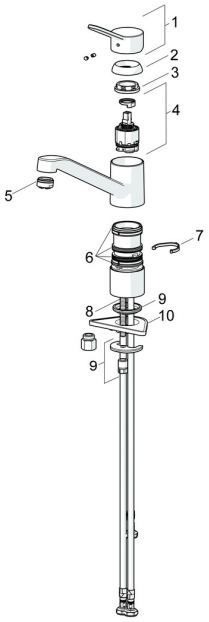


## Parti di ricambio

### SP49491103(2020)

| | Nome | Codice |
|---|---|---|
| 01 | Leva Cromo | 59913972 |
| 02 | Cappuccio, 33x3 mm Cromo | 59912504 |
| 03 | Dado di fissaggio, M37x1, SW30 | 1005680V |
| 04 | Cartuccia, 3.5 Classic | 59913075 |
| 05 | Aereatore, M24x1 A, low pressure Cromo | 59902692 |
| 06 | Kit di guarnizione | 1001264V |
| 07 | Vite per bloccaggio bocca, 120° | 59914489 |
| 08 | Viti di fissaggio, M8x1, L=140 | 59912474 |
| 09 | Set di fissaggio | 59910749 |
| 10 | Base per fissaggio | 59910008 |

© 2024 Hansa Armaturen GmbH - www.hansa.com - 01.05.2024