46142209 HANSACARE Hybrid - Miscelatore cucina, 3 V, Bluetooth

EAN: 4057304019678
static.hansa.com/46142209

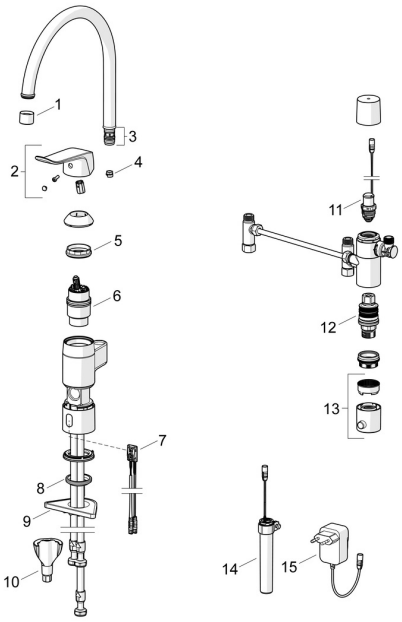

Parti di ricambio

SP46142209

	Nome	Codice
01	Aereatore, M22x1 STD PL HC A Laminar Cromo	59914732
02	Leva, L=136 Cromo	59914719
03	Kit di guarnizione	59914263
04	Vite per bloccaggio bocca, 60°/0°	59914264
04	Vite per bloccaggio bocca, 120° Fuori produzione	59914429
05	Dado di fissaggio, M42x1.5, SW 38	59914128
06	Cartuccia, 4.0 Classic	59914129
07	Sensore, 3/9 V, Bluetooth	1014212V
08	Rondella	59914591
09	Base per fissaggio	59910008
10	Set di fissaggio	59914475
11	Valvola magnetica, 3 V	59914338
12	Cartuccia termostatica, 3.4	59914114
13	Maniglia per regolazione della temperatura Cromo	602062V
14	Box per batteria completo	1013124V
15	Alimentazione elettrica, 230/9 V, 550 mA	64490900
N.I.	Batteria, 1.5 V AA Lithium	59914136

© 2024 Hansa Armaturen GmbH - www.hansa.com - 25.04.2024