46132209 HANSACARE Hybrid - Miscelatore cucina, 3 V, Bluetooth

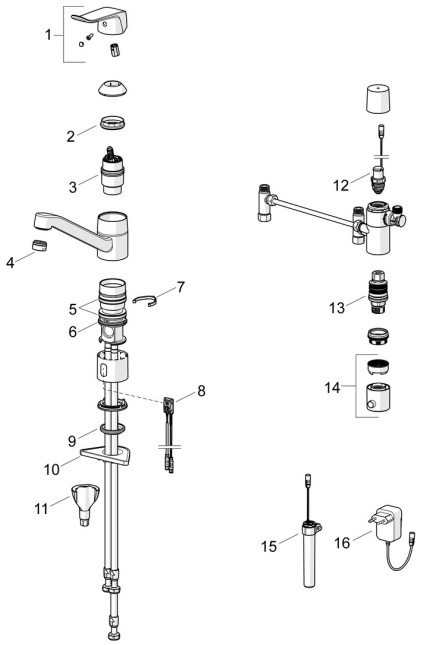

EAN: 4057304019654
static.hansa.com/46132209

Parti di ricambio

SP46132209

	Nome	Codice
01	Leva, L=136 Cromo	59914719
02	Dado di fissaggio, M42x1.5, SW 38	59914128
03	Cartuccia, 4.0 Classic	59914129
04	Aereatore, M24x1 STD PL HC A Laminar (2013-) Cromo	59914054
05	Set guarnizioni	59914485
06	Anello glassato Fuori produzione	59914486
07	Vite per bloccaggio bocca, 120°	59914489
07	Vite per bloccaggio bocca, 40°-80°	59914540
08	Sensore, 3/9 V, Bluetooth	1014212V
09	Rondella	59914591
10	Base per fissaggio	59910008
11	Set di fissaggio	59914475
12	Valvola magnetica, 3 V	59914338
13	Cartuccia termostatica, 3.4	59914114
14	Maniglia per regolazione della temperatura Cromo	602062V
15	Box per batteria completo	1013124V
16	Alimentazione elettrica, 230/9 V, 550 mA	64490900
N.I.	Batteria, 1.5 V AA Lithium	59914136

© 2024 Hansa Armaturen GmbH - www.hansa.com - 25.04.2024