# 41143042 HANSADESIGNO - Nadomítkový díl podom. vanové baterie

EAN: 4015474114074
static.hansa.com/41143042

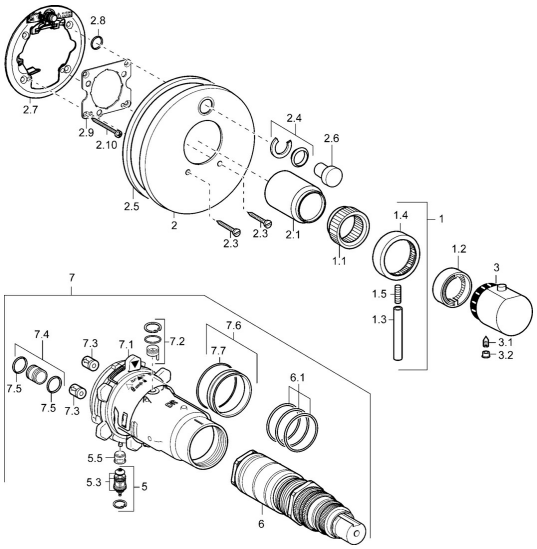


## Náhradní díly

### SP41143042

| | Název | Kód |
|---|---|---|
| 1 | Páka Chrom Ukončeno | 59912941 |
| 1.1 | Adaptér | 59912894 |
| 1.2 | Temperature adjustment limiter Chrom | 59912893 |
| 1.3 | Páka, 80 mm Chrom | 59912128 |
| 1.4 | Rukojeť regulátoru průtoku Chrom | 59912130 |
| 1.5 | Šroub, M6x20 | 59911228 |
| 2 | Krycí díl Chrom Ukončeno | 59912883 |
| 2 | Krycí díl, d 170 mm Chrom Ukončeno | 59913077 |
| 2 | Kryt příruby Chrom | 59912929 |
| 2.1 | Krytka Chrom Ukončeno | 59912896 |
| 2.3 | Šroub, M5x25 Chrom | 59912881 |
| 2.4 | Krytka Eko dřez | 59912924 |
| 2.5 | Gumové těsnění | 59913045 |
| 2.6 | Snap | 59912926 |
| 2.7 | Upevňovací část | 59912889 |
| 2.8 | O-kroužek, d 7.65x1.78 | 59902337 |
| 2.9 | Upevňovací deska | 59913034 |
| 2.10 | Šroub, M4.5x80 | 59912890 |
| 3 | Ovladač regulátoru teploty Chrom | 59912126 |
| 3.1 | Šroub, M6x9.5 | 59901609 |
| 3.2 | Vymezovací vložka Chrom | 59911840 |
| 5 | Přepínač | 59912985 |
| 5.3 | Těsnící sada Ukončeno | 59912997 |
| 5.5 | Seat | 59912229 |
| 6 | Termoelement/Kartuše, 1/2" Varox | 59912843 |
| 6.1 | O-kroužek, d 26x2 | 59911081 |
| 7 | Funkční jednotka Ukončeno | 59912906 |
| 7 | Funkční jednotka, H/C reversed Ukončeno | 59912979 |
| 7.1 | Blind nut | 59912984 |
| 7.2 | Zpětný ventil | 59912990 |
| 7.3 | Zpětný ventil | 59905714 |
| 7.4 | Připojovací šroubení, (2014-) | 59913885 |
| 7.5 | O-kroužek, d 14x2 | 59912982 |
| 7.6 | Kroužek | 59912989 |
| 7.7 | O-kroužek, 50.52x1.78 | 59906841 |
| N.I. | Rebound pin | 59912005 |
| N.I. | Nástavec-sada, 20 mm | 59912754 |

© 2024 Hansa Armaturen GmbH - www.hansa.com - 03.04.2024