09012285 HANSATWIST XL - Umývadlová batéria

EAN: 4015474263833
static.hansa.com/09012285

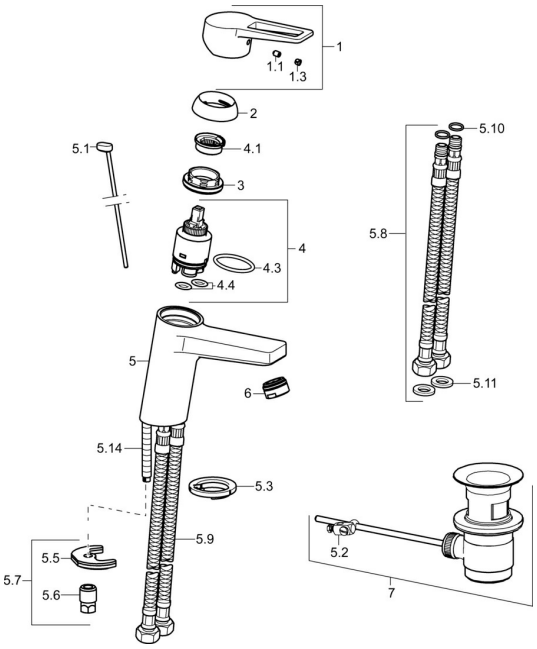

Náhradné diely

SP09012285

	Názov	Kód
1	Ovládacia rukoväť Chróm	59913911
1.1	Skrutka, M5x8, SW2.5	59904755
1.3	Záslepka Sivá	59912112
2	Krytka, 33x3 mm Chróm	59912504
3	Prítlačná matica, M40x1	1003409V
4	Kartuš, 3.5 Eco	59912324
4	Kartuš, 3.5 Classic	59913075
4.1	Temperature adjustment limiter	59912325
4.3	O-krúžok, d 28.24x2.62 Ukončené	59912590
4.4	O-krúžok, d 10.10x1.60 Ukončené	59905072
5.1	Ovládacie tiahlo Chróm	59913067
5.2	Spojovací diel tiahla	59904624
5.3	Gumové tesnenie	59914591
5.5		59904765
5.6	Skrutka, M8x1, SW13	59904766
5.7	Upevňovací set	59912113
5.8	Flexibilná hadička, L=430, G3/8-M10x1 RH Ukončené	59913213
5.9	Flexibilná hadička, L=430, G3/8-M10x1	59912515
5.10	O-krúžok, d 7.65x1.78	59902337
5.11	Tesnenie, 9.5x14.4x2	59912551
5.14	Upevňovacia skrutka, M8x1, L=140	59912474
6	Aerator, M24x1, 6 l/min Chróm	59913727
7	Vypúšťací ventil umývadla Chróm	59904620
7	Vypúšťací ventil umývadla, (2019-) Chróm	59914764
N.I.	Kľúč, SW30/34	59912108

© 2024 Hansa Armaturen GmbH - www.hansa.com - 16.04.2024