08629175 HANSA - Nadomítkový díl podom. vanové baterie

EAN: 4015474078161
static.hansa.com/08629175

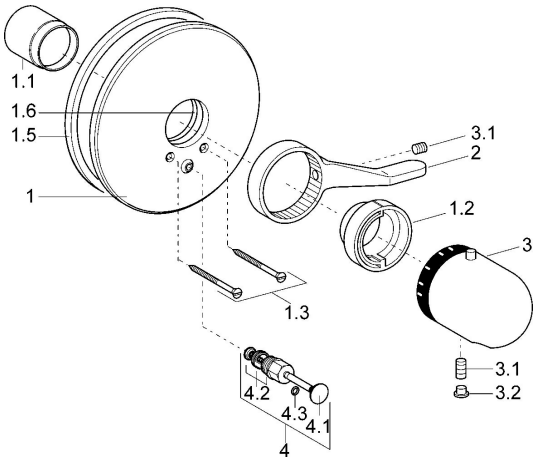

Náhradní díly

SP08629175

	Název	Kód
1	Krycí díl, d 205 mm Chrom	59911967
1	Kryt přírruby Bílá Ukončeno	59911968
1.1	Krytka Chrom	59911570
1.1	Krytka Bílá Ukončeno	59911572
1.1	Krytka Zlatá Ukončeno	59911575
1.2	Temperature adjustment limiter Chrom	59906355
1.2	Temperature adjustment limiter Zlatá Ukončeno	59905713
1.3	Šroub, M5x65 Chrom	59904847
1.3	Šroub, M5x65 Zlatá Ukončeno	59904849
1.3	Šroub, M5x65 Bílá Ukončeno	59906672
1.4	Krytka Eko dřez	59904846
1.5	Gumové těsnění	59912232
1.6	O-kroužek, 55x2	59912543
2	Páka Chrom	59905722
2	Páka Bílá Ukončeno	59906138
3	Ovladač regulátoru teploty Bílá Ukončeno	59910306
3	Ovladač regulátoru teploty Chrom	59910304
3.1	Šroub, M6x9.5	59901609
3.2	Vymezovací vložka Chrom	59911840
3.3	Rebound pin	59912005
4	Přepínač Bílá Ukončeno	59910901
4	Přepínač Zlatá Ukončeno	59906392
4	Přepínač Chrom	59910900
4.2	Těsnící sada	59904791
4.3	O-kroužek, d 4x1	59902331
N.I.	Nástavec-sada, 35 mm	59911438

© 2024 Hansa Armaturen GmbH - www.hansa.com - 03.04.2024