04430100 HANSA - Support douchette

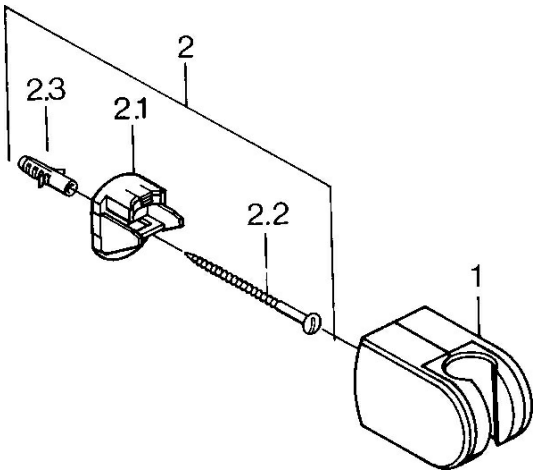

EAN: 4015474672239
static.hansa.com/04430100

Pièces de rechange

SP04430100

	Nom	Code
2	Ensemble de fixation, (-2015) Arrêté	59911299