# 58162101 HANSAMICRA - Miscelatore vasca-doccia

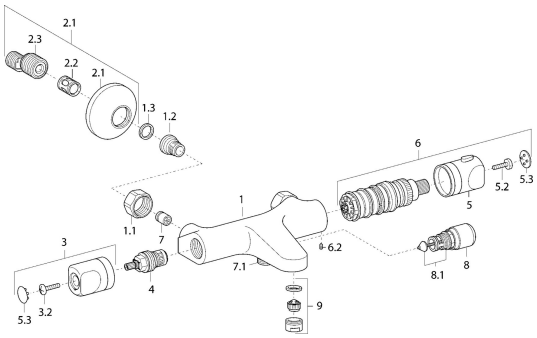


EAN: 4015474082977
static.hansa.com/58162101

## Parti di ricambio

### SP58162101

| | Nome | Codice |
|---|---|---|
| 1.1 | Dado di collegamento, G3/4, AF30 | 59902230 |
| 1.2 | Nipplo | 59911075 |
| 1.3 | Guarnizione di filtro, G3/4 | 59911076 |
| 2 | Eccentrico, G3/4xG1/2 Cromo | 59904793 |
| 2.1 | Piastra Cromo | 59904796 |
| 2.2 | Silenziatore | 59904792 |
| 2.3 | Connettore eccentrico, G3/4xG1/2, DN15 | 59910254 |
| 3 | Manopola di apertura Cromo | 59912627 |
| 4 | Vitone , G1/2 | 59912625 |
| 5 | Maniglia per regolazione della temperatura Cromo | 59912629 |
| 6 | Cartuccia termostatica | 59912628 |
| 7 | Valvola antiriflusso | 59905714 |
| 8 | Deviatore Cromo | 59910803 |
| 8.1 | Kit di guarnizione | 59904791 |
| 9 | Aereatore, M24x1 D Cromo | 59911829 |
| N.I. | Anello di tenuta | 59913890 |

© 2024 Hansa Armaturen GmbH - www.hansa.com - 03.04.2024