# 58122101 HANSATWISTER - Vanová a sprchová baterie

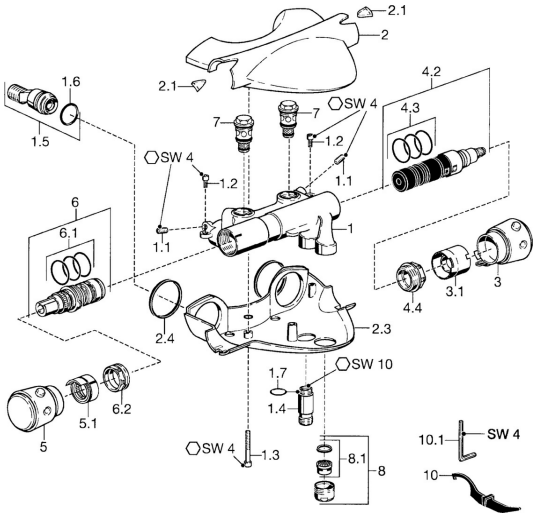


EAN: 4015474041097
static.hansa.com/58122101

## Náhradní díly

### SP58122101

| | Název | Kód |
|---|---|---|
| 1.1 | Šroub, M8x8 | 59906104 |
| 1.2 | Upevňovací šroubek, M5x10 | 59912210 |
| 1.3 | Šroub, M5x40, SW5 Ukončeno | 59912217 |
| 1.4 | Závit bradavky, M18x1, G1/2 Chrom Ukončeno | 59912214 |
| 1.5 | Přistoupení, G1/2 | 59911491 |
| 1.6 | O-kroužek, 25.07x2.62 | 59911479 |
| 1.7 | O-kroužek, d 15x1.2 | 59911395 |
| 2 | Krytka Chrom Ukončeno | 59912194 |
| 2.1 | Okno Průhledná | 59912212 |
| 2.3 | Krytka Chrom Ukončeno | 59912196 |
| 2.4 | Těsnění, 52x63x5 Ukončeno | 59911798 |
| 3 | Rukojeť regulátoru průtoku Chrom Ukončeno | 59912205 |
| 3.1 | Regulátor průtoku Ukončeno | 59912209 |
| 4.2 | Přepínač | 59911834 |
| 4.3 | O-kroužek, d 24x2 | 59911835 |
| 4.4 | Oční šroub, M32x1.5 | 59911898 |
| 5 | Ovladač regulátoru teploty Ukončeno | 59912202 |
| 5.1 | Těsnící kroužek Ukončeno | 59912208 |
| 6 | Termoelement/Kartuše | 59911525 |
| 6.1 | O-kroužek, d 26x2 | 59911081 |
| 6.2 | Upevňovací matice, M34x1, SW32 | 59911082 |
| 7 | Zpětný ventil | 59912211 |
| 8 | Aerator, M28x1 D Chrom | 59907198 |
| 10 | Nástroj Ukončeno | 59912219 |
| 10.1 | Klíč , SW4 Ukončeno | 59911170 |
| N.I. | Termoelement/Kartuše, H/C reversed | 59911527 |

© 2024 Hansa Armaturen GmbH - www.hansa.com - 03.04.2024