55282203 HANSALIGNA - Keukenkraan

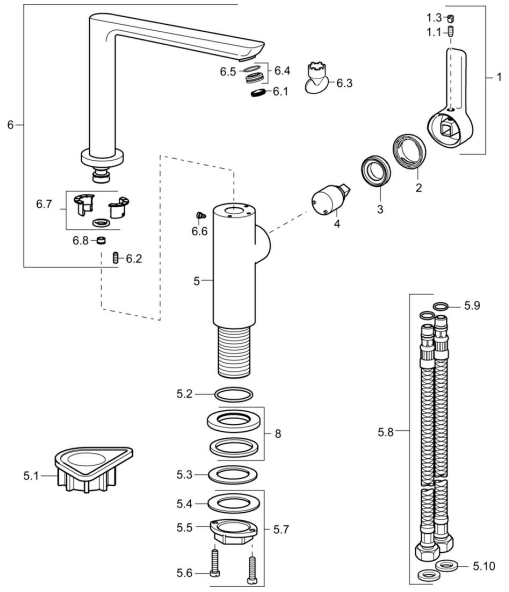

EAN: 4015474261716
static.hansa.com/55282203

Reserveonderdelen

SP55282203

	Naam	Code
1	Hendel, 2.5 Chroom	59914001
1.1	Schroef, M5x8, SW2.5	59904755
1.3	Binnendeel temperatuurhendel Chroom	59913762
2	Kap Chroom	59913957
3	Schroefring, M32x1, SW24	59913958
4	Binnenwerk, 2.5	59913914
5.1	Verstevigingsplaat	59910008
5.2	O-ring, 35x2.5	59905020
5.3	Dichting, 48x33.5x2	59902283
5.7	Bevestigingsset	59913371
5.8	Flexibele aansluitingen, L=550, G3/8-M8x1	59913969
5.9	O-ring, 6x1.4	59913266
5.10	Dichting, 9.5x14.4x2	59912551
6	Uitloop Chroom	59914002
6.1	Mousseur, M18x1	59913997
6.2	Bevestigingsschroeven, M4x8	59913989
6.3	Schuimstralersleutel, M18x1	59913998
6.4	Afdichtring	59913996
6.6	Schroef, M4x7	59902075
6.7	Dichting	59911884
6.8	Debiethendel, 9 L/min Chroom Stopgezet	59914000
8	Afdekplaat, d 55 mm Chroom	59913963

© 2024 Hansa Armaturen GmbH - www.hansa.com - 25.04.2024