52422203 HANSAVANTIS - Waschtischbatterie

EAN: 4015474067950
static.hansa.com/52422203

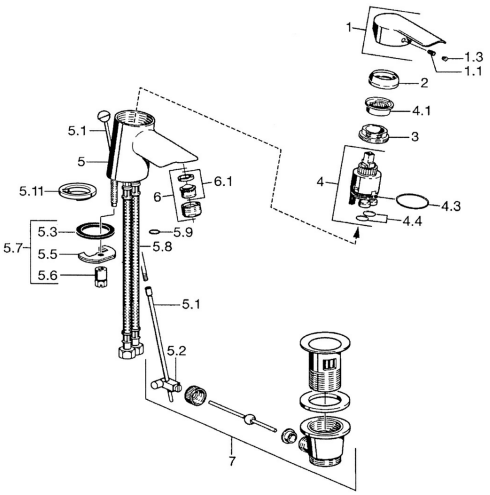

Ersatzteile

SP52402203

	Name	Art.-Nr.
1	Hebel Chrom	59913903
1	Hebel Chrom	59914629
1.1	Schraube, M5x8, SW2.5	59904755
1.3	Dekorkappe Grau	59912112
2	Abdeckkappe, 33x3 mm Chrom	59912504
3	Spann-Mutter, M40x1	1003409V
3	Spann-Mutter, M37x1, AF30 Ausgelaufen	59912111
4	Kartusche, 3.5 Eco	59912324
4.1	Temperatur-Anschlagring	59912325
4.3	O-Ring, d 28.24x2.62 Ausgelaufen	59912590
4.4	O-Ring, d 10.10x1.60 Ausgelaufen	59905072
5.1	Zugstange mit Knopf Chrom	59912505
5.2	Gelenkstück	59904624
5.3	Dichtung, 43x37x3	59912506
5.3	O-Ring, d 36.09x d 3.53	59913396
5.5	Befestigungsplatte	59904765
5.6	Schraube, M8x1, SW13	59904766
5.7	Befestigungssatz	59912113
5.8	Anschlußschlauch, L=500, G3/8-M10x1	59911767
5.8	Anschlussrohr, L=430, M10x1	59912550
5.8	Anschlußschlauch, L=430, G3/8-M10x1 RH Ausgelaufen	59913213
5.9	O-Ring, d 7.65x1.78	59902337
5.10	Dichtung, 9.5x14.4x2	59912551
5.11	Grundplatte	59913211
6	Luftsprudler, M24x1, 6 l/min Chrom	59913727
7	Ablaufgarnitur Chrom	59904620
N.I.	Kettenhalter	59902219
N.I.	Blindstopfen	59906910
N.I.	Schlüssel, SW30/34	59912108

© 2024 Hansa Armaturen GmbH - www.hansa.com - 03.04.2024