51211183 HANSADESIGNO Style - Miscelatore lavatoio a bassa pressione

EAN: 4057304007538
static.hansa.com/51211183

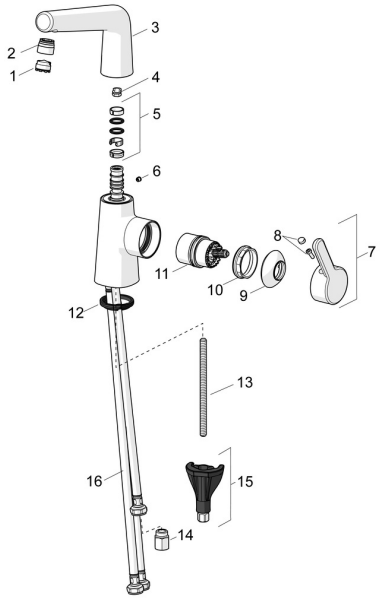

Parti di ricambio

SP51211183

	Nome	Codice
01	Aereatore, M18.5x1	59913489
02	Fitting ring for aerator Cromo	59914645
03	Bocca Cromo	1013094V
03	Bocca Cromo Fuori produzione	59914651
04	Vite per bloccaggio bocca, 60°/0°	59914264
04	Vite per bloccaggio bocca, 120° Fuori produzione	59914429
05	Kit di guarnizione	59914263
06	Spinotto Cromo	59913762
07	Leva Cromo	59914652
08	Tappo	59914573
09	Cappuccio Cromo	59914649
10	Dado di fissaggio, M42x1.5, SW 38	59914128
11	Cartuccia, bassa pressione, 4.0	59914670
12	Rondella	59914591
13	Viti di fissaggio, M8x1, L=130	59914474
14	Limitatore di portata, G3/8 Cromo	59914666
15	Set di fissaggio	59914475
16	Cannette flessibili, L=550, G3/8-M8x1 LH	59914680

© 2024 Hansa Armaturen GmbH - www.hansa.com - 25.04.2024