51021183 HANSADESIGNO Style - Miscelatore cucina a bassa pressione

EAN: 4057304007064
static.hansa.com/51021183

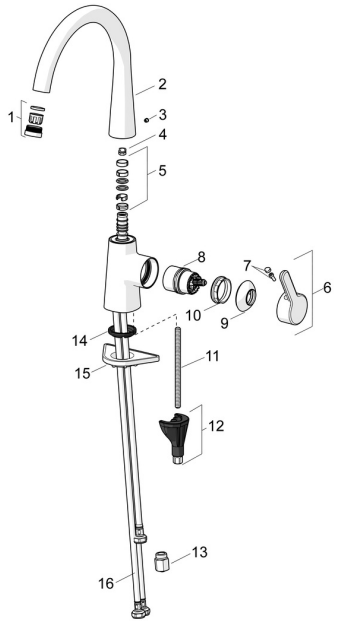

Parti di ricambio

SP51021183

	Nome	Codice
01	Aereatore, M24x1 ND Cromo	59914688
02	Alta becco Cromo	1013087V
02	Bocca Cromo Fuori produzione	59914683
03	Spinotto Cromo	59913762
04	Vite per bloccaggio bocca, 60°/0°	59914264
04	Vite per bloccaggio bocca, 120° Fuori produzione	59914429
05	Kit guarnizioni per bocca	59914431
06	Leva Cromo	59914652
07	Tappo	59914573
08	Cartuccia, bassa pressione, 4.0	59914670
09	Cappuccio Cromo	59914649
10	Dado di fissaggio, M42x1.5, SW 38	59914128
11	Viti di fissaggio, M8x1, L=130	59914474
12	Set di fissaggio	59914475
13	Limitatore di portata, G3/8 Cromo	59914666
14	Rondella	59914591
15	Base per fissaggio	59910008
16	Cannette flessibili, L=550, G3/8-M8x1 LH	59914680

© 2024 Hansa Armaturen GmbH - www.hansa.com - 03.04.2024