47849051 HANSASTELA - Vaňová a sprchová podomietková batéria

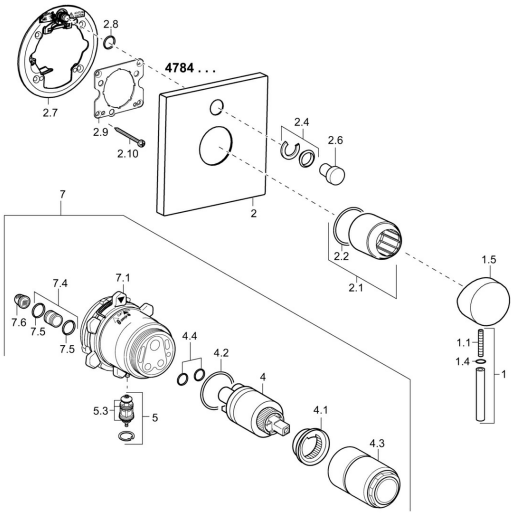

EAN: 4015474268029
static.hansa.com/47849051

Náhradné diely

SP47849051

	Názov	Kód
1	Ovládacia rukoväť, 45 mm, (2011-) Chróm	59913272
1.1	Skrutka, M5x28, SW2.5	59913273
1.4	O-krúžok, d 3x1.5	59913100
1.5	Klobúk,krytka, (2011-) Chróm	59913271
2	Kryt príruby, 150x150 mm Chróm	59914004
2.1	Ružice Chróm	59912511
2.2	O-krúžok, 41x3	59913215
2.6	Tlačidlo Chróm	59913656
2.7	Podložka	59913048
2.8	O-krúžok, d 7.65x1.78	59902337
2.9	[SK1669]	59913034
2.10	Skrutka, M4.5x80	59912890
4	Kartuš, 3.5 Classic	59913075
4	Kartuš, 3.5 Eco	59912324
4.1	Temperature adjustment limiter	59912325
4.2	O-krúžok, d 28.24x2.62 Ukončené	59912590
4.3	Skrutka rukáv, M38x1	59912115
4.4	O-krúžok, d 10.10x1.60 Ukončené	59905072
5	Prepínač	59912985
5.3	Tesnenie sada Ukončené	59912997
7	Funkčná jednotka, H/C reversed	59912978
7	Funkčná jednotka, 3.5 (2011-) Ukončené	59913380
7.1	Blind nut	59912984
7.4	Ppripojovacie šróbenie, (2014-)	59913885
7.5	O-krúžok, d 14x2	59912982
7.6	Filtre	59913126
N.I.	Nadstavný segment, 20 mm	59912754

© 2024 Hansa Armaturen GmbH - www.hansa.com - 03.04.2024