45132283 HANSAPINTO - Miscelatore cucina

EAN: 4057304003134
static.hansa.com/45132283

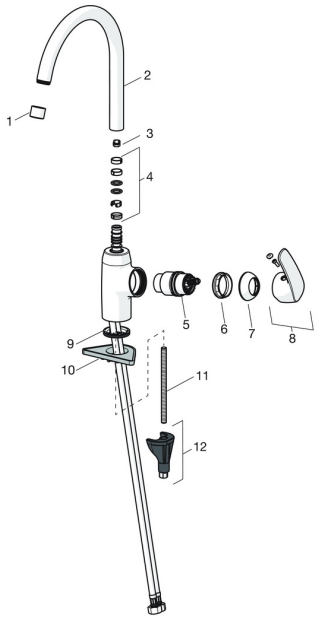

Parti di ricambio

SP45132283

	Nome	Codice
01	Aereatore, M22x1 STD CC A Cromo	59914436
02	Alta becco, L=208 Cromo Fuori produzione	59914498
03	Vite per bloccaggio bocca, 60°/0°	59914264
03	Vite per bloccaggio bocca, 120° Fuori produzione	59914429
04	Kit di guarnizione	59914263
05	Cartuccia, 4.0 Classic	59914129
06	Dado di fissaggio, M42x1.5, SW 38	59914128
07	Cappuccio Cromo Fuori produzione	59914454
08	Leva Cromo	59914453
09	Rondella	59914591
10	Base per fissaggio	59910008
11	Viti di fissaggio, M8x1, L=130	59914474
12	Set di fissaggio	59914475

© 2024 Hansa Armaturen GmbH - www.hansa.com - 01.05.2024