08806200 HANSACLINICA Safety+ - Miscelatore doccia

EAN: 4057304013430
static.hansa.com/08806200

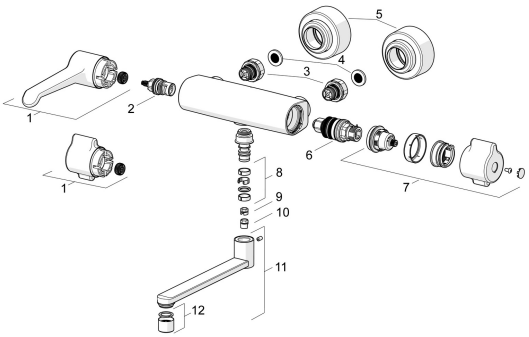

Parti di ricambio

SP08806202

	Nome	Codice
01	Manopola di apertura, L=150 mm Cromo	1004311V
01	Manopola di apertura Cromo	1006423V
02	Vitone, G1/2	59914207
03	Combinare	59914472
04	Guarnizione di filtro, G3/4	59911076
05	Piastra Cromo	1006473V
06	Cartuccia termostatica, 3.4	59914114
07	Maniglia per regolazione della temperatura Cromo	1006058V
08	Kit guarnizioni per bocca Cromo	59914720
09	Pezzi di bloccaggio, 120°	59914728
10	Vite per bloccaggio bocca, 60°/0°	59914264
11	Bocca, L=200 Cromo	59914659
12	Aereatore, M22x1 STD PL HC A Laminar Cromo	59914732

© 2024 Hansa Armaturen GmbH - www.hansa.com - 25.04.2024