08679195 HANSADELTA - Nadom. časť podomiet. sprch. batérie

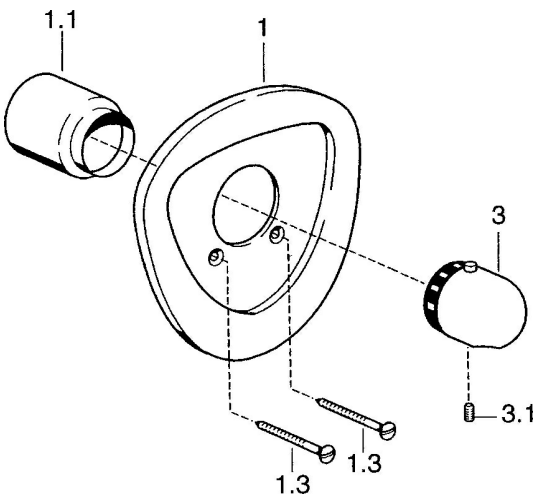

EAN: 4015474681538
static.hansa.com/08679195

Náhradné diely

SP08679195

	Názov	Kód
1.1	Krytka Chróm Ukončené	59911584
1.3	Skrutka, M5x65 Biela Ukončené	59906672
1.3	Skrutka, M5x65 Chróm	59904847
3	Rukoväť regulátora teploty Chróm	59910304
3	Rukoväť regulátora teploty Biela Ukončené	59910306
3.1	Skrutka, M6x9.5	59901609
N.I.	Nadstavný segment, 35 mm	59912459
N.I.	Nadstavný segment, 35 mm	59911438

© 2024 Hansa Armaturen GmbH - www.hansa.com - 03.04.2024