0768010182 HANSAVIVA - Douchekraan

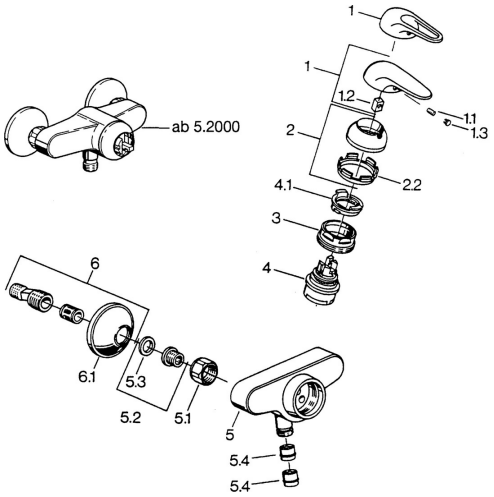

EAN: 4015474656239
static.hansa.com/0768010182

Reserveonderdelen

SP07680100

	Naam	Code
2	Kap Chroom	59906563
2.2	Vaststelling van de mouw	59906695
3	Schroefoog, M50x1, SW45	59904775
4	Binnenwerk, 4.8 eco	59904601
4.1	Hot water limiter	59904759
5.1	Aansluiting moer, G3/4, AF30	59902230
5.2	Zetel, G1/2, L, WAF10	59904618
5.3	Borgring, 23.9x15.2x2	59902689
5.4	Terugslagklep	59905714
6	Excentrieke, G3/4xG1/2 Chroom	59904793

© 2024 Hansa Armaturen GmbH - www.hansa.com - 03.04.2024