05822102 HANSA - Výtokové rameno

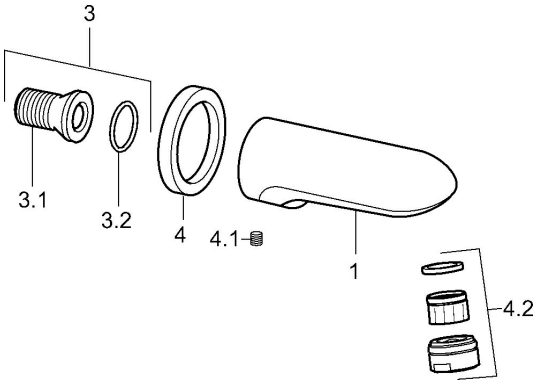

EAN: 4015474536432
static.hansa.com/05822102

Náhradní díly

SP05822102

	Název	Kód
3	Připojovací šroubení, G1/2	59911229
3.2	O-kroužek, d 25x2.5	59905053
4	Kryt příruby Chrom Ukončeno	59910929
4.1	Šroub, M6x9	59911237
4.2	Aerator, M28x1 C Chrom	59902088

© 2024 Hansa Armaturen GmbH - www.hansa.com - 04.01.2024