0351203542 HANSACOMPACT - Afwerkset bad -en douchekraan

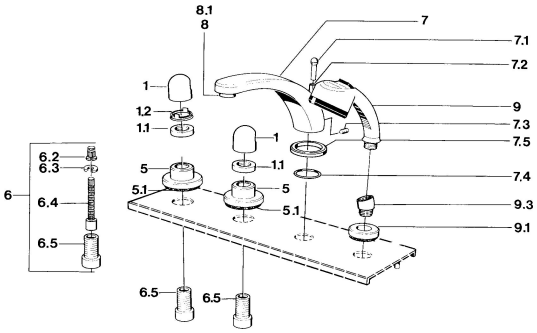

EAN: 4015474609198
static.hansa.com/0351203542

Reserveonderdelen

SP03512035

	Naam	Code
1	Hendel Chroom	59910363
1	Hendel Wit Stopgezet	59910364
1.1	, M24x1.5	59910159
1.2	Ring	59910941
5	Afdekplaat Wit Stopgezet	59910096
5	Afdekplaat, d 70 mm Chroom	59910094
5	Afdekplaat Chroom/Satijn Stopgezet	59910095
6	Inbouwverlengstuk kompleet, 80 mm	59910424
6.2	Adapter Wit	59910235
6.3	Ring	59910694
6.4	Binnenwerk buis	59910379
6.5	Schroefmof, M24x1.5	59910100
7.1	Omstelknop Chroom Stopgezet	59910109
7.3	Schroef, M6x16, SW 2.5	59910120
7.4	Dichting	59910121
7.5	Afdekplaat Chroom Stopgezet	59910918
8	Mousseur, M28x1 D Chroom	59907198
9	Handdouche Chroom/Edelmessing Stopgezet	599043304
9	Handdouche Chroom Stopgezet	04320100
9	Handdouche Chroom/Satijn Stopgezet	599043302
9	Handdouche Wit/Edelmessing Stopgezet	599043303
9.1	Afdekplaat Chroom	59910125
9.3	Hoek connector Chroom	59911197
9.3	Hoek connector Satijn Stopgezet	59911198
10.3	Hoek connector Wit Stopgezet	59911202

© 2024 Hansa Armaturen GmbH - www.hansa.com - 03.04.2024