01131102 HANSAMIX - Umývadlová batéria, low pressure

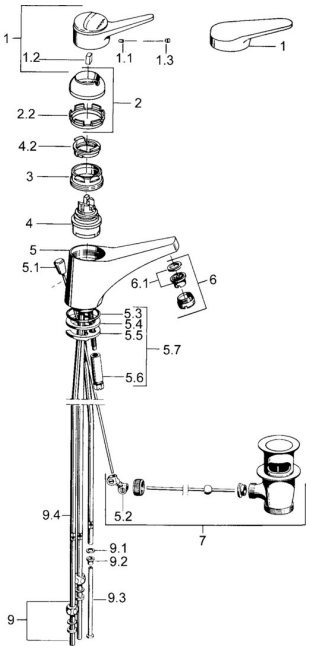

EAN: 4015474641310
static.hansa.com/01131102

Náhradné diely

SP01131102

	Názov	Kód
1	Ovládacia rukoväť, (-2004) Chróm	59901882
1.1	Skrutka, M5x8, SW2.5	59904755
1.2	Klzné puzdro	59904778
1.3	Plug, hot/cold	59906705
2	Krytka Chróm	59906563
2	Krytka, (-1994) Chróm Ukončené	59904756
2.1	Krúžok Ukončené	59904809
2.2	Upevňovacia objímka	59906695
3	Očné skrutka, M50x1, SW45	59904775
4	Kartuš, 4.8 eco	59904601
4.2	Hot water limiter	59904759
5.2	Spojovací diel tiahla	59904624
5.3	O-krúžok, 42x3.5	59904764
5.4	Tesnenie, 48x33.5x2	59902283
5.5		59904765
5.6	Skrutka, M8x1, SW13	59904766
5.7	Upevňovací set	59910749
6	Aerator, M24x1 A, low pressure Chróm	59902692
6	Aerator, M24x1 Biela	59905527
6.1	Aerator, M22/24, ND	59901553
7	Vypúšťací ventil umývadla Chróm	59904620
9	Montáž matice	59904969
9.1	Tesnenie sada, 14.9x8.5x1	59902352
9.2	Tesnenie sada, 10x8	59902272
9.3	Pripájacie hadičky	59902151
N.I.		59906910
N.I.	Podložka s očkom pre retiazku	59902219

© 2024 Hansa Armaturen GmbH - www.hansa.com - 03.04.2024