8985908333 HANSATWIST - Kit de finition douche encastré

EAN: 4057304015823
static.hansa.com/8985908333

- Solutions de douche
- Monocommande, Kit de finition
- Montage mural encastré
- Mat noir
- Levier avec symbole C+F, Levier monocommande
- Limiteur de température et de débit, Limiteur de température ajustable
- Cartouche céramique de ø 35 mm pour contrôle de température et de débit
- Corps en laiton DZR
- Rosace carrée, Unité de fixation avec vis, BLUECLICK support pour rosace pour montage facile

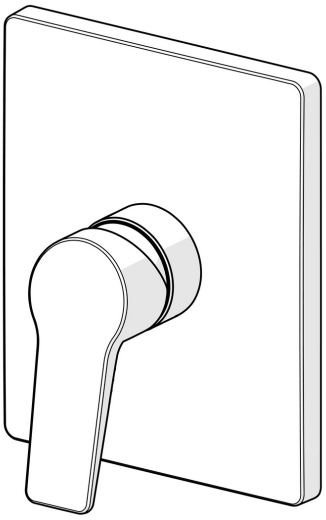

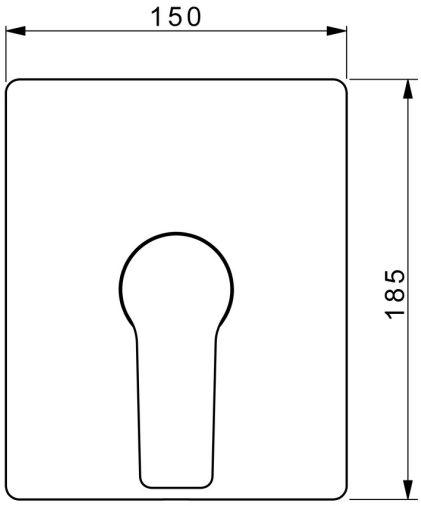

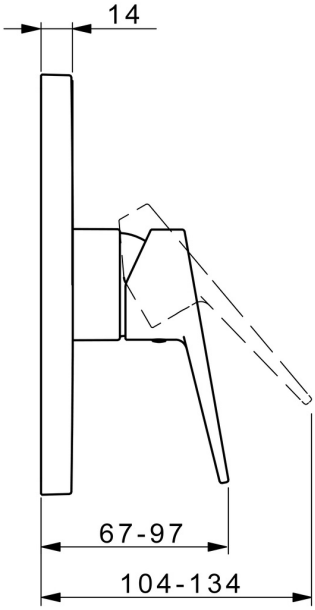

Caractéristiques techniques

Caractéristiques de débit

Débit à 3 bar	**20.4 l/min**

Caractéristiques techniques

Alimentation en eau chaude	**max. +80°C**
Pression de service	**0.5-10 bar**

Règlementations

Norme EN	**EN 817**
Classe acoustique	**I (ISO 3822)**

Certificats et normes

DVGW	**DW-6506CS0196**
ABP	**PA-IX 38160/IB**

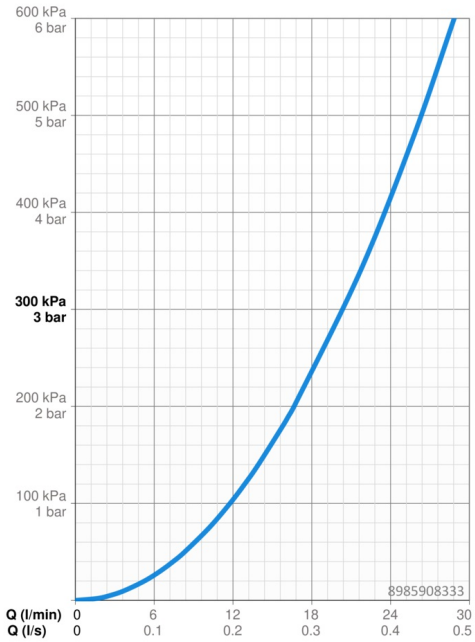

Pièces de rechange

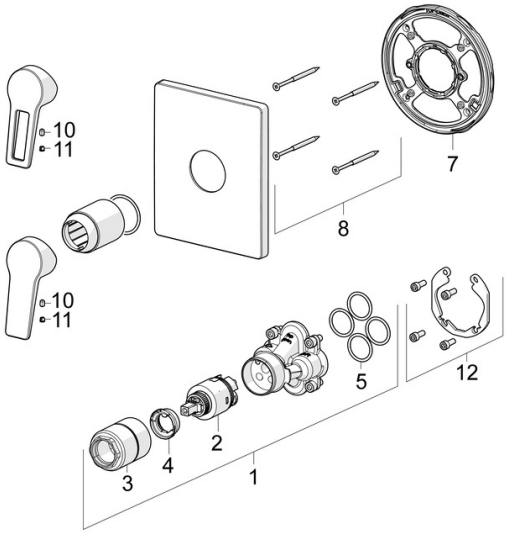

SP8985908333

	Nom	Code
01	Unité fonctionnelle, 3.5	59914303
02	Cartouche, 3.5 Classic	59913075
03	Douille à vis, M38x1	59912115
04	Temperature adjustment limiter	59912325
05	Joint, 23.47x2.62	59914304
07	Pièce de fixation	59914511
08	Vis, M4.5x80	59912890
10	Vis, M5x8, SW2.5	59904755
11	Capuchon Gris	59912112
12	Kit d'installation	59914186
N.I.	Rallonge pour mitigeur encastrés, 15 mm	59914182
N.I.	Adaptateur, H/C reversed	59914184