84380113 HANSAACTIVEJET - Combinazione Doccia con doccetta

EAN: 4057304005145
static.hansa.com/84380113

- Soluzioni doccia
- Montaggio a parete
- Cromo/Grigio chiaro

- Doccetta a mano, Supporto doccetta, Flessibile doccia (1500 mm), Tecnologia di protezione anticalcare, Protezione antitorsione
- Sensibile - Getto d'acqua delicato
- 1 getto

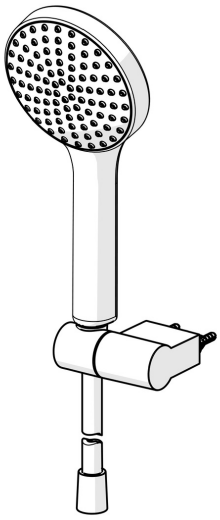

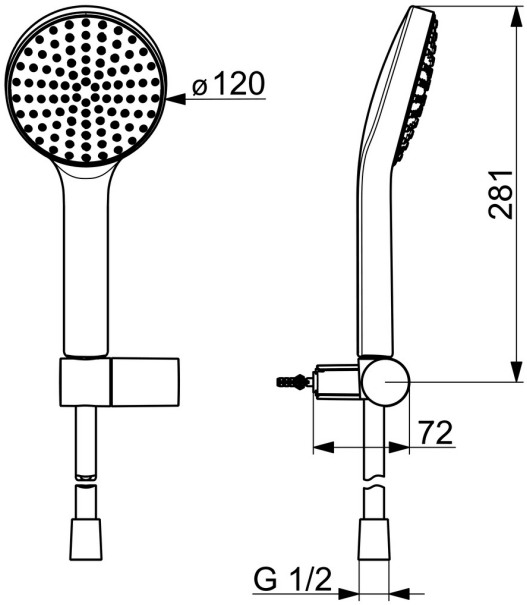

Dati tecnici

Caratteristiche flusso

Portata 3 bar (con limitatore di flusso)	**15.0 l/min**

Caratteristiche tecniche

Fornitura di acqua calda	**max. +65°C**
Pressione di esercizio	**0.5-5 bar**
Misura della connessione	**G1/2**
Materiale	**Composite**

Norme
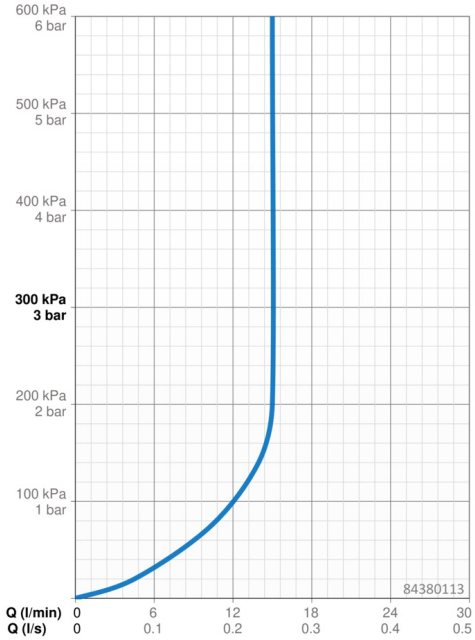
Standard EN	**EN 1112, EN 1113**