843701300037 HANSAACTIVEJET - Set de douche

EAN: 4057304010668
static.hansa.com/843701300037

- Solutions de douche
- Montage mural
- Chrome
- Douchette, Barre de douche, Support de douchette réglable, Porte savon, Support de douchette, Flexible de douche (1750 mm), Fixation ajustable, Technologie de protection anti calcaire, Protection antitorsion
- Pulsation – Jet d'eau puissant pour les massages ou les soins du corps, Intense – Jet d'eau revigorant, Sensitif – Jet d'eau doux
- Peut être raccourci
- 3 jets

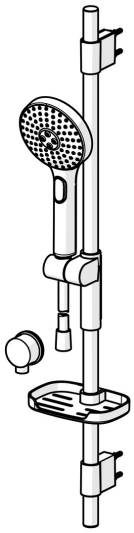

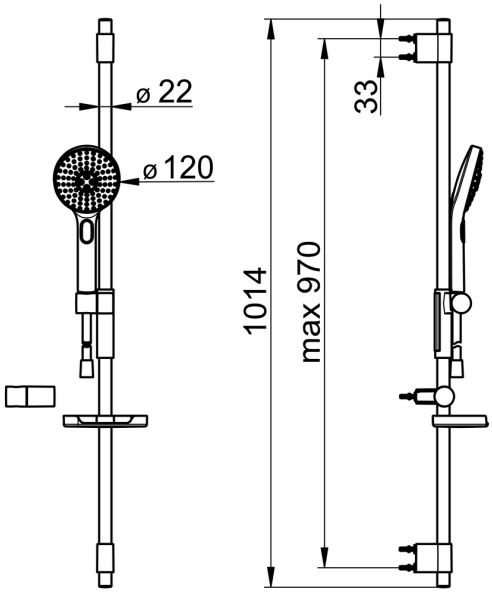

Caractéristiques techniques

Caractéristiques de débit

Débit à 3 bar (avec limiteur de débit)	**9.0 l/min**

Caractéristiques techniques

Taille DN (diamètre nominal)	**DN15**
Alimentation en eau chaude	**max. +65°C**
Pression de service	**0.5-5 bar**
Taille de raccord	**G1/2**
Longueur/hauteur	**720 mm**

Règlementations

Norme EN	**EN 1112, EN 1113**

Certificats et normes

Déclaration de conformité	**DoC**

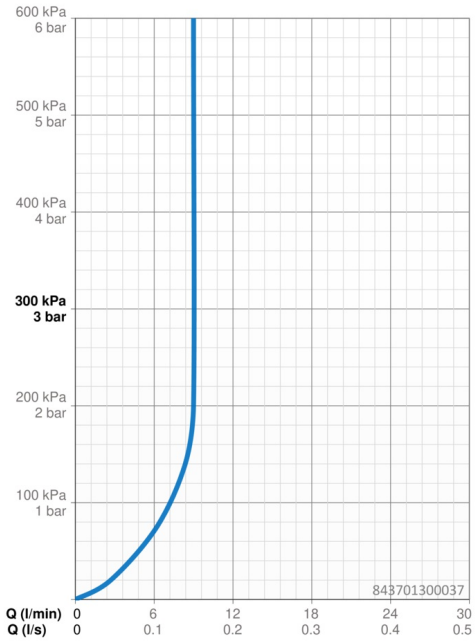

© 2024 Hansa Armaturen GmbH - www.hansa.com - 13.09.2023