84370110 HANSAACTIVEJET - Set de douche

EAN: 4057304005107
static.hansa.com/84370110

- Solutions de douche
- Montage mural
- Chrome/Gris
- Douchette, Barre de douche, Support de douchette réglable, Porte savon, Support de douchette, Flexible de douche (1750 mm), Technologie de protection anti calcaire, Protection antitorsion
- Sensitif – Jet d'eau doux
- Peut être raccourci
- 1 jet

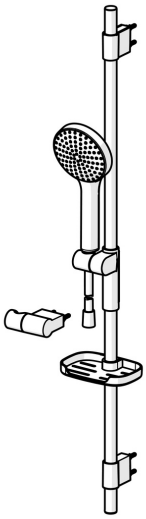

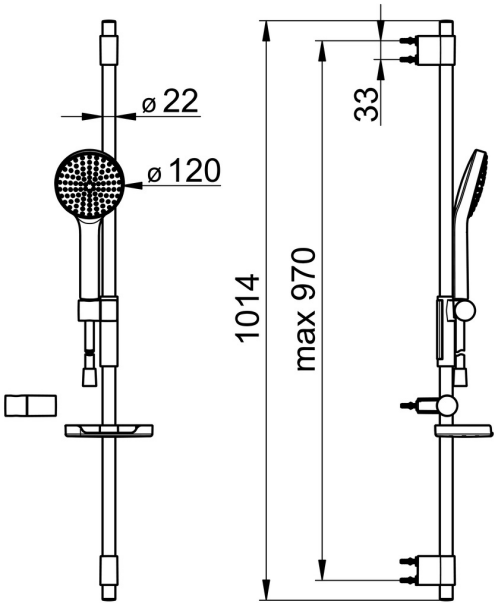

Caractéristiques techniques

Caractéristiques de débit

Débit à 3 bar (avec limiteur de débit)	**15.0 l/min**

Caractéristiques techniques

Alimentation en eau chaude	**max. +65°C**
Pression de service	**0.5-5 bar**
Taille de raccord	**G1/2**
Longueur/hauteur	**970 mm**

Règlementations

Norme EN	**EN 1112, EN 1113**

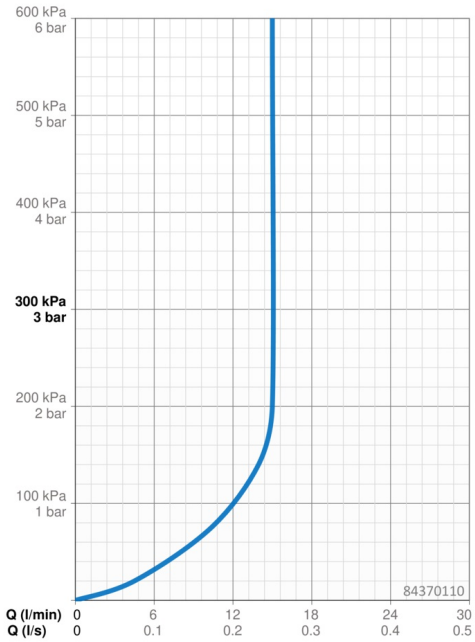

Pièces de rechange

SP64860120

	Nom	Code
01	Curseur pour barre	59914252
02	Support mural	59914253