# 82619073 HANSAVANTIS - Fertigset für Brause-Batterie

Ausgelaufen

EAN: 4015474279254
static.hansa.com/82619073

- Dusche
- Einhebelmischer, Fertigmontageset
- Wandmontage für Unterputz-Einbaukörper
- Chrom
- Hebel mit W+K-Kennzeichnung, Einhandbedienhebel/Griff
- Temperaturbegrenzer, Heißwassersperre einstellbar (im Lieferumfang enthalten)
- ø 3.5 classic Steuerpatrone mit keramischen Dichtscheiben zur Wassermengen- und Temperatureinstellung
- Rosette rund, Befestigung der Funktionseinheit mit Schrauben, BLUECLICK: zur einfachen, schraubenlosen Rosettenbefestigung

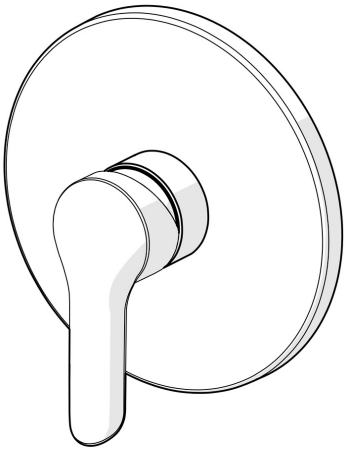

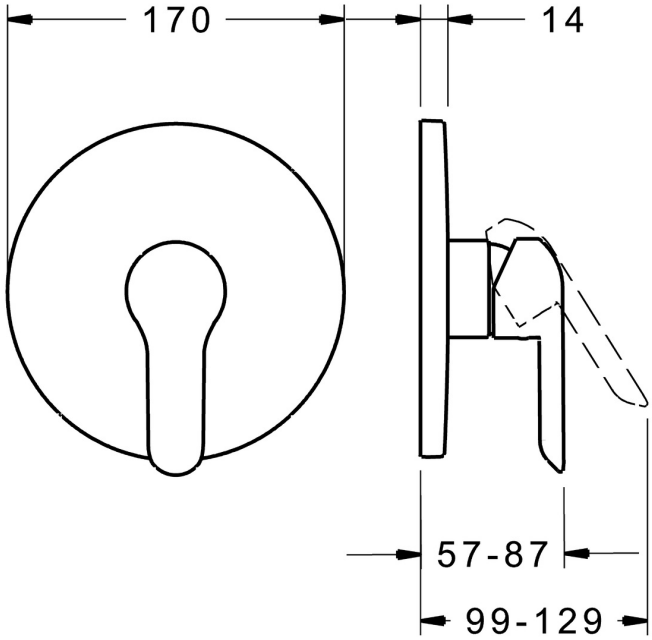

## Technische Daten

### Durchflusseigenschaften

| | |
|---|---|
| Durchfluss bei 3 bar | **20.4 l/min** |

### Technische Eigenschaften

| | |
|---|---|
| Warmwasserversorgung | **max. +80°C** |
| Arbeitsdruck | **0.5-10 bar** |

### Vorschriften

| | |
|---|---|
| EN Standard | **EN 817** |
| Geräuschklasse | **I (ISO 3822)** |

### Zulassungen und Deklarationen

| | |
|---|---|
| DVGW | **DW-6506CS0196** |
| ABP | **PA-IX 38160/IB** |

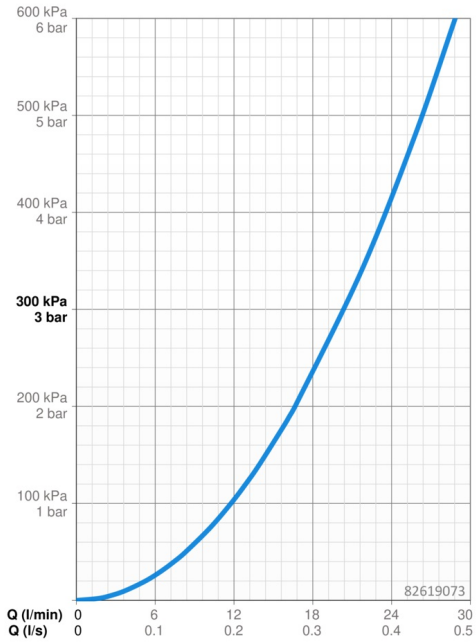


## Ersatzteile

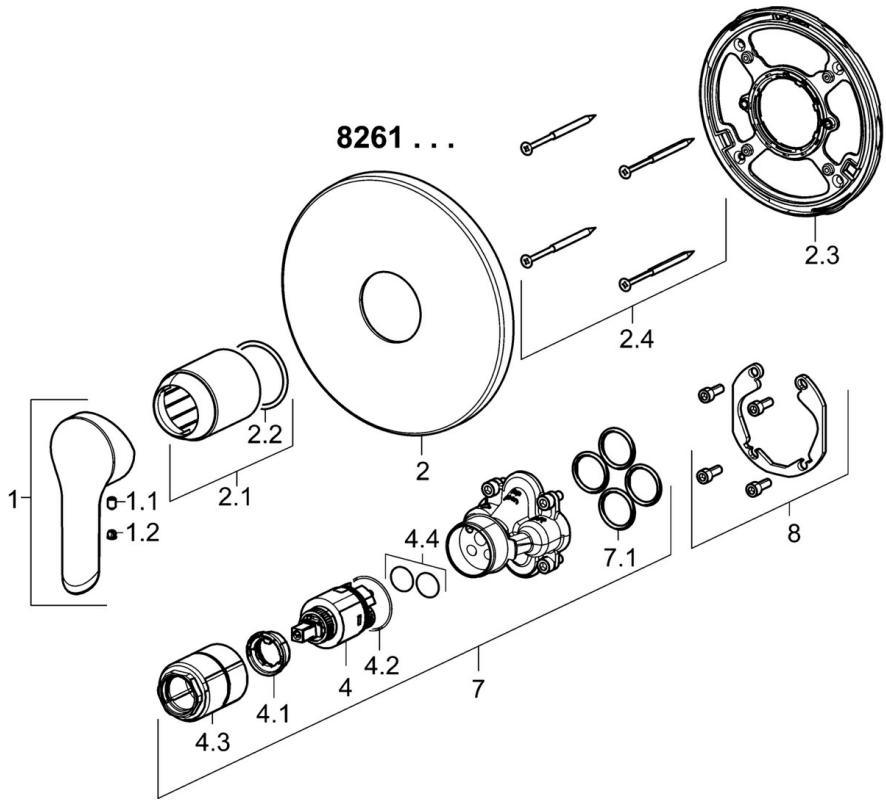


### SP82619073

| | Name | Art.-Nr. |
|---|---|---|
| 1 | Hebel | 59914629 |
| 1.1 | Schraube, M5x8, SW2.5 | 59904755 |
| 1.2 | Dekorkappe Grau | 59912112 |
| 2 | Rosette, d 170 mm | 59914310 |
| 2.1 | Abdeckhülse | 59912511 |
| 2.2 | O-Ring, 41x3 | 59913215 |
| 2.3 | Befestigungsteil | 59914296 |
| 2.4 | Schraube, M4.5x80 | 59912890 |
| 4 | Kartusche, 3.5 Classic | 59913075 |
| 4.1 | Temperatur-Anschlagring | 59912325 |
| 4.2 | O-Ring, d 28.24x2.62 Ausgelaufen | 59912590 |
| 4.3 | Schraubhülse, M38x1 | 59912115 |
| 4.4 | O-Ring, d 10.10x1.60 Ausgelaufen | 59905072 |
| 7 | Funktionseinheit, 3.5 | 59914303 |
| 8 | Einbausatz | 59914186 |
| N.I. | Verlängerungssatz, 15 mm, d 170 mm | 59914191 |
| N.I. | Verlängerungssatz, 15 mm | 59914182 |
| N.I. | Befestigungsschraube, M6x13 | 59914657 |
| N.I. | Adapter, H/C reversed | 59914184 |

© 2024 Hansa Armaturen GmbH - www.hansa.com - 03.04.2024