81919001 HANSAELECTRA - Fertigset für Brause-Batterie, 3 V

Ausgelaufen

EAN: 4057304004889
static.hansa.com/81919001

- öffentliche & halböffentliche Bereiche
- Fertigmontageset, Thermostat, Tiptronic, Batteriebetrieb
- Wandmontage für Unterputz-Einbaukörper
- Chrom
- Temperatureinstellgriff
- Drucktaste
- Temperaturbegrenzer, Sicherheitssperre gegen Verbrühen bei 38°C
- Thermostatkartusche zur Temperaturreglung, Rückflussverhinderer
- Magnetventil, Kontrolleinheit, Signalleuchten, Batterie-Leer-Anzeige
- Softwareeinstellungen per Tasten veränderbar
- Rosette rund, BLUECLICK: zur einfachen, schraubenlosen Rosettenbefestigung

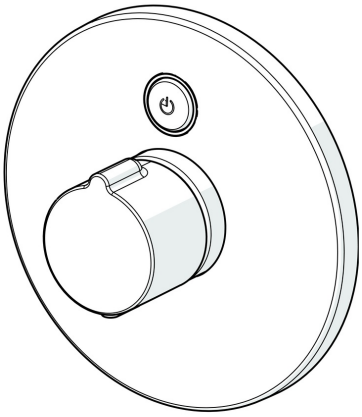

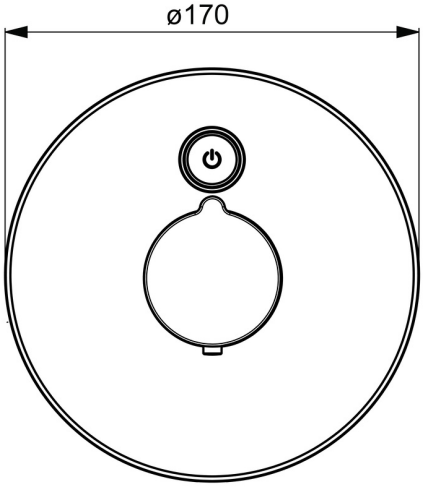

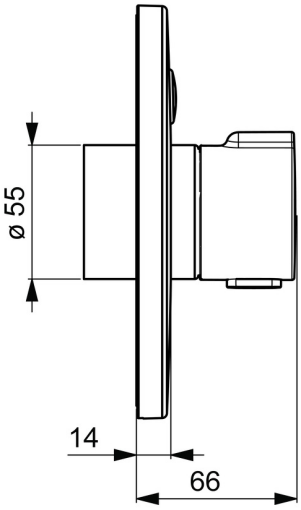

Technische Daten

Durchflusseigenschaften

Durchfluss bei 3 bar	**13.8 l/min**

Technische Eigenschaften

Warmwasserversorgung	**max. +70°C**
Arbeitsdruck	**1-10 bar**
Sicherungseinrichtung (EN1717)	**EB**
Werkstoff	**Messing**

Software-Einstellungen

Hygienespülung	**off (off/6/12/18/24/30/36/48/60/72 h)**
Dauer Hygienespülung	**30 s (30/60/90/120/180/240/300/360/480/600 s)**
Max. Fließdauer	**45 s (15/30/45/60/75/90/105/120/135/150 s)**

Elektronische Eigenschaften

Batterie	**AA 1.5 V Lithium x 2**

Vorschriften

EU Directive	**CE EMC Directive 2014/30/EU , RoHS Directive 2011/65/EU**
EN Standard	**EN 1111 , EN 15091, ETSI EN 301 489-1 V1.9.2 , ETSI EN 300 328 v2.2.2 , EN 61000-6-1:2007 , EN 61000-6-3:2007+A1:2011+AC:2012 , EN 60335-1:2012+A11+A13+A1+A14+A2+A15:2021, Part 19.11.4**
Geräuschklasse	**I (ISO 3822)**
Schutzklasse	**IP 55**

Zulassungen und Deklarationen

UN38.3	**UN38-3 Energizer L91**

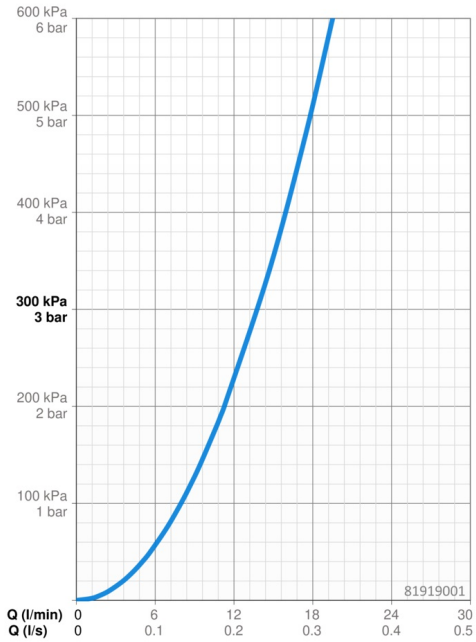

Ersatzteile

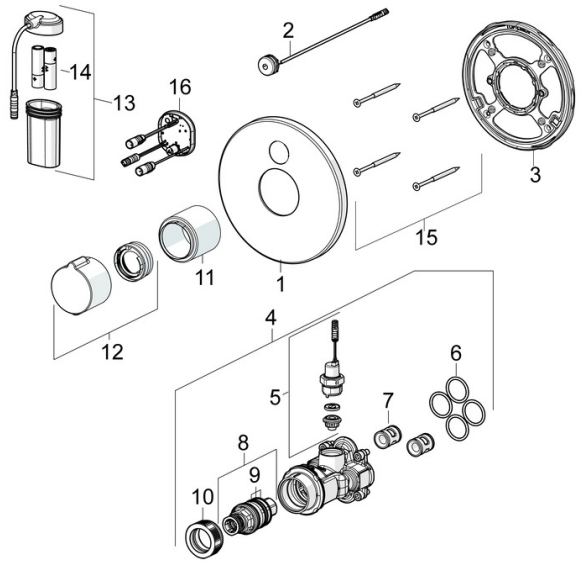

SP81919001

	Name	Art.-Nr.
01	Deckplatte, d 170 mm	59914556
02	Druckknopf, 3 V Ausgelaufen	59914557
03	Befestigungsteil	59914296
04	Funktionseinheit	59914558
05	Magnetventil komplett, 3 V	59914125
06	O-Ring, 23.47x2.62	59914304
07	Rückflussverhinderer	59905714
08	Thermostatkartusche, 3.4	59914114
09	O-Ringsatz	59914113
10	Gegenmutter, M36x1.5, SW38	59914319
11	Abdeckhülse	59914294
12	Temperatureinstellgriff	59914320
13	Batteriegehäuse inkl. Batterie	59914122
14	Batterie, 1.5 V AA Lithium	59914136
15	Schraube, M4.5x80	59912890
16	Kontrolleinheit, 3 V	59914552

© 2024 Hansa Armaturen GmbH - www.hansa.com - 03.04.2024