81843083 HANSAMIX - Kit de finition bain-douche encastré

EAN: 4015474279247
static.hansa.com/81843083

- Baignoire et douche
- Monocommande, Kit de finition
- Montage mural encastré
- Chrome
- Levier avec symbole C+F, Levier monocommande
- Inverseur à tourner
- Limiteur de température et de débit, Limiteur de température ajustable
- Disconnecteur, Cartouche céramique de ø 48 mm pour contrôle de température et de débit, Valve(s) anti-retour
- Corps en laiton DZR
- Rosace ronde, Unité de fixation avec vis, BLUECLICK support pour rosace pour montage facile, BLUETUNE alignement possible après installation de +/- 3,5º

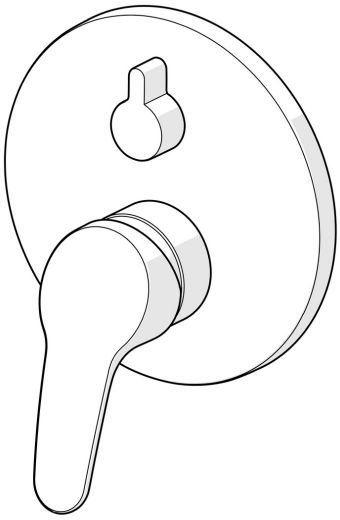

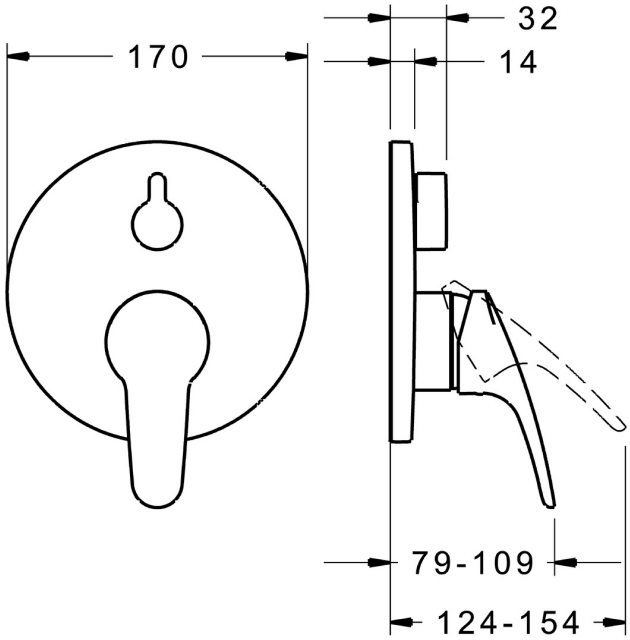

Caractéristiques techniques

Caractéristiques de débit

Eco-débit à 3 bar	**12.6 l/min**
Débit à 3 bar	**23.4 / 23.4 l/min**

Caractéristiques techniques

Alimentation en eau chaude	**max. +80°C**
Pression de service	**0.5-10 bar**
Dispositif de protection (EN1717)	**HD**

Règlementations

Norme EN	**EN 817**
Classe acoustique	**I (ISO 3822)**

Certificats et normes

DVGW	**DW-6506CS0196**
ABP	**PA-IX 38182/ICC**

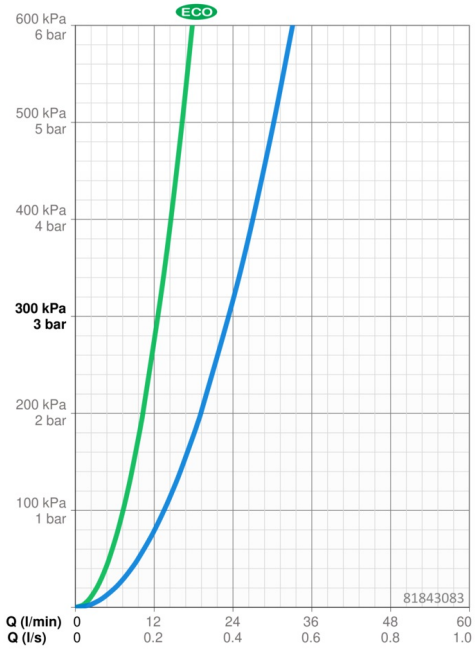

Pièces de rechange

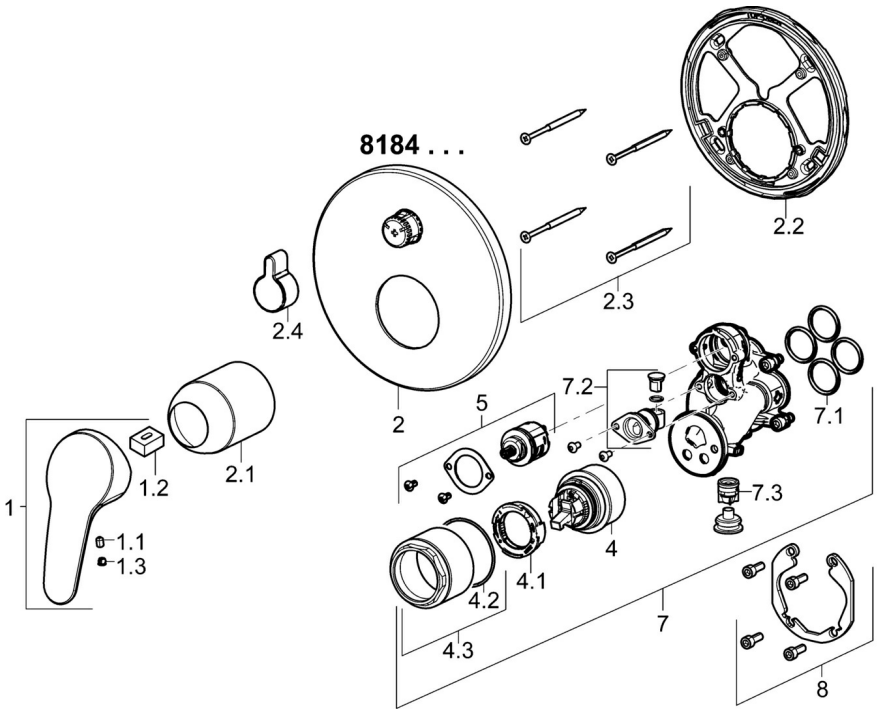

SP81843083

	Nom	Code
1	Levier, L=93 mm	01880083
1.1	Vis, M5x8, SW2.5	59904755
1.2	Kit de joints pour bec	59904778
1.3	Capuchon Gris	59912112
2	Rosaces, d 170 mm	59914317
2.1	Chape	59904820
2.2	Pièce de fixation	59914307
2.3	Vis, M4.5x80	59912890
2.4	Bouton inverseur	59914324
4	Cartouche, 4.8 eco	59904601
4.1	Hot water limiter	59904759
4.2	Joint, 50.52x1.78	59906841
4.3	Vis Loop, M50x1, SW45	59912980
5	Inverseur	59914183
7	Unité fonctionnelle Arrêté	59914323
7.1	Joint, 23.47x2.62	59914304
7.2	Soupape anti-vide	59914335
7.3	Clapet anti-retour	59914336
8	Kit d'installation	59914186
N.I.	Adaptateur, H/C reversed	59914184
N.I.	Rallonge pour mitigeur encastrés, 15 mm	59914182
N.I.	Vis, M6x13	59914657
N.I.	Inverseur, 120°	59914655
N.I.	Tournevis, 5 mm	59914334
N.I.	Rallonge pour mitigeur encastrés, 15 mm, d 170 mm	59914191