81812119 HANSAELECTRA - Piastra per miscelatore lavabo, 3 V, Bluetooth

EAN: 4057304016929
static.hansa.com/81812119

- Settore pubblico e semipubblico, Health & Care, Settore industriale
- Set esterno, Senza contatto, Alimentazione a batteria, Trasformatore separato, Bluetooth®
- Montaggio a parete con unità d'incasso
- Cromo
- Rompigetto Standard, PCA® portata costante indipendentemente dalle variazioni di pressione
- Manopola di regolazione temperatura
- Valvola di miscelazione manuale, Valvola/e di non ritorno, Filtro/i anti-impurità
- Sensore con autofocus, Valvola elettromagnetica, Elemento di controllo, Indicatori luminosi, Indicazione batteria scarica
- impostazioni del software regolabili (tramite App)
- Placca rotonda
- Senza alimentatore

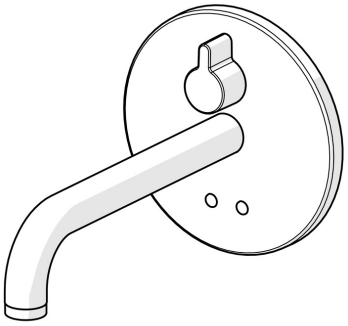

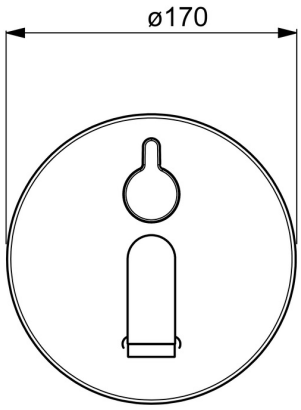

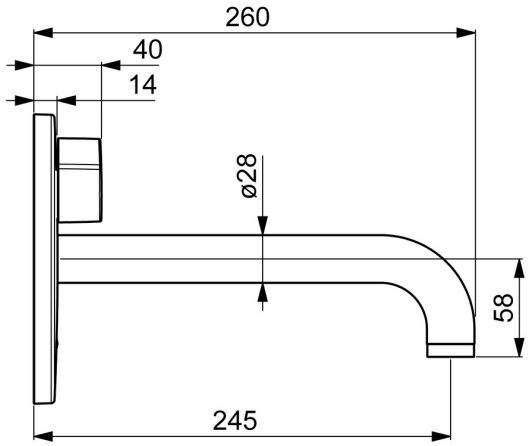

Dati tecnici

Caratteristiche flusso

Portata 3 bar (con limitatore di flusso)	**4.8 l/min**

Caratteristiche tecniche

Fornitura di acqua calda	**max. +70°C**
Pressione di esercizio	**1-10 bar**
Projection	**245 mm**
Backflow prevention (EN1717)	**AA**
Materiale	**Ottone**

Impostazioni software

Tempo di scorrimento a posteriori	**3 s (1-20 s)**
Scarico automatico	**off (off/1-120 h)**
Periodo di scarico automatico	**30 s (1-1800 s)**
Periodo di scorrimento max.	**2 min (1 - 1800 s)**

Caratteristiche elettroniche

Collegamento elettrico	**12 V**
Batteria	**AA 1.5 V Lithium x 2**
Bluetooth version	**5.x (D060576)**

Norme

Direttiva EU	**CE Radio Equipment Directive 2014/53/EU , Low Voltage Directive 2014/35/EU , EMC Directive 2014/30/EU , RoHS Directive 2011/65/EU**
Standard EN	**EN 15091, ETSI EN 301 489-1 V1.9.2 , ETSI EN 300 328 v2.2.2 , EN 61000-6-1:2007 , EN 61000-6-3:2007+A1:2011+AC:2012 , EN 60335-1:2012+A11+A13+A1+A14+A2+A15:2021, Part 19.11.4**
Classe di rumorosità	**I (ISO 3822)**
Classe di protezione	**IP 55**

Certificati/Dichiarazioni

ABP	**PA-IX 10143/IO**
UN38.3	**UN38-3 Energizer L91**
Dichiarazione di conformità	**RED**

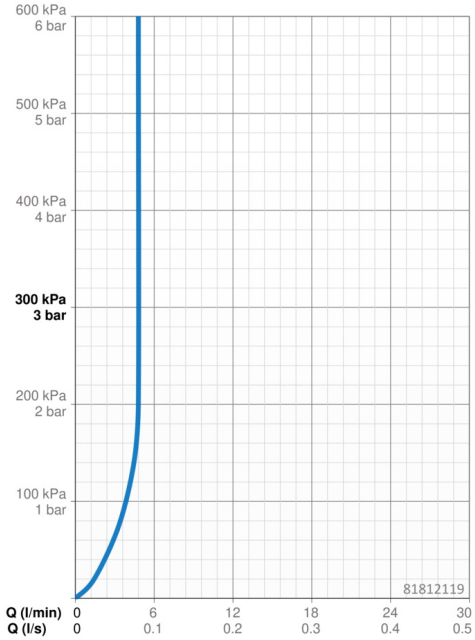

Parti di ricambio

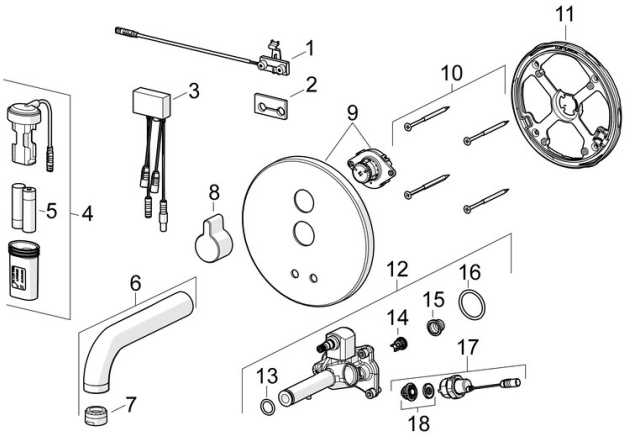

SP81812119

	Nome	Codice
01	Sensore, 245 mm	1010227V
02	Giunto	1010472V
03	Unità di comando, 3/12 V Bluetooth	1009970V
04	Box per batteria completo	59914122
05	Batteria, 1.5 V AA Lithium	59914136
06	Bocca, L=170 Cromo	59914547
06	Bocca, L=245 Cromo	59914548
06	Bocca, L=310 Cromo	59914549
07	Aereatore, M24x1, -105	59914550
08	Maniglia Cromo	59914322
09	Piastra, d 170 mm Cromo	59914553
10	Screw, M4.5x80	59912890
11	Fixing part Fuori produzione	59914554
12	Unità funzionale	59914555
13	O-ring, d 13.1x2.62	59914551
14	Valvola antiriflusso, DN8	59914030
15	Filtro per impurità	59914085
16	O-ring, 23.47x2.62	59914304
17	Valvola magnetica, 3 V	59914125
18	Membrana per valvola magnetica	1006500V
18	Membrana Fuori produzione	59914126

© 2024 Hansa Armaturen GmbH - www.hansa.com - 01.05.2024