80812101 HANSAELECTRA - Fertigset für Waschtisch-Batterie, 12 V

Ausgelaufen

EAN: 4057304008528
static.hansa.com/80812101

- öffentliche & halböffentliche Bereiche
- Berührungslos, separater Transformator, Fertigmontageset
- Wandmontage für Unterputz-Einbaukörper
- Chrom
- PCA® konstante Durchflussleistung unabhängig vom Fließdruck, CASCADE® Strahlregler
- Temperatureinstellgriff
- Mischventil zur manuellen Temperatureinstellung, Schmutzfilter, Rückflussverhinderer
- PSD-Sensor mit Autofocus, Magnetventil, Kontrolleinheit, Signalleuchten
- Softwareeinstellungen per Magnetschlüssel veränderbar, Manuelle, keramische, druckunabhängige Umstellung mit Mengeneinstellung und Absperrung für zwei Abgänge
- Rosette rund, BLUECLICK: zur einfachen, schraubenlosen Rosettenbefestigung
- Ohne Netzteil

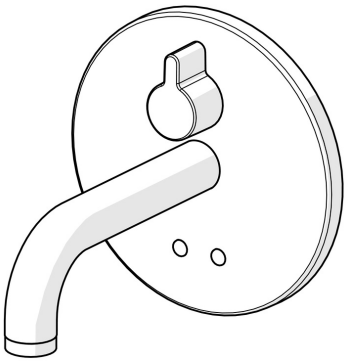

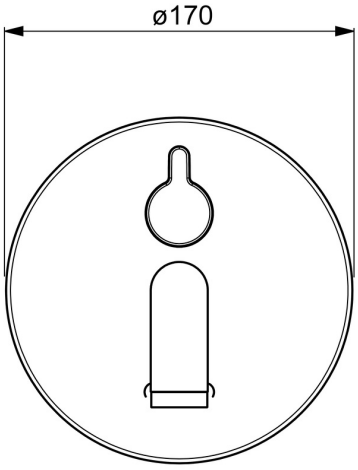

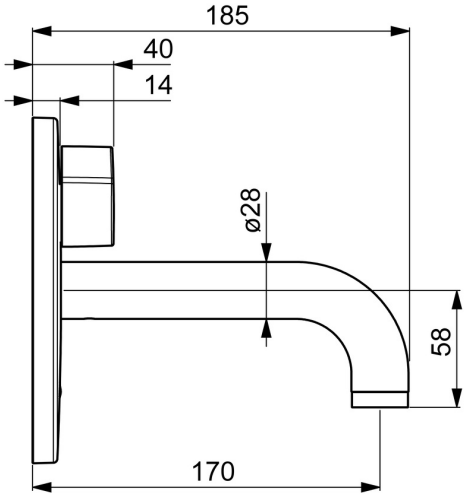

Technische Daten

Durchflusseigenschaften

Durchfluss bei 3 bar (mit Durchflussregler)	**4.8 l/min**

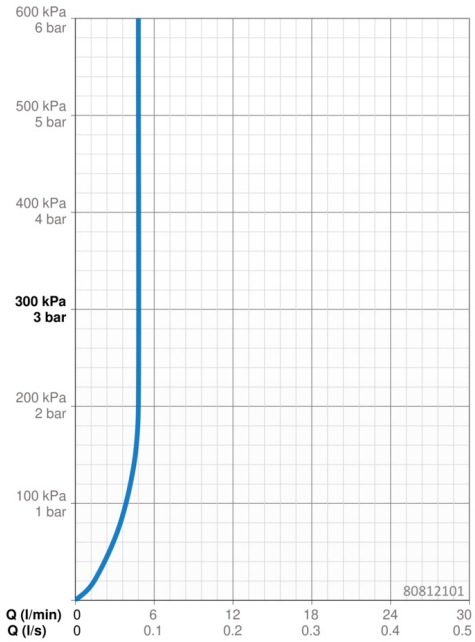

Technische Eigenschaften

Warmwasserversorgung	**max. +70°C**
Arbeitsdruck	**1-10 bar**
Ausladung	**170 mm**
Sicherungseinrichtung (EN1717)	**AA**
Werkstoff	**Messing**

Software-Einstellungen

Nachlaufzeit	**3 s (1/2/3/4/5/6/7/8/9/10 s)**
Hygienespülung	**off (off/6/12/18/24/30/36/48/60/72 h)**
Dauer Hygienespülung	**30 s (30/60/90/120/180/240/300/360/480/600 s)**
Max. Fließdauer	**60 s (10/30/60/90/120/150/180/210/240/300 s)**

Elektronische Eigenschaften

Elektrischer Anschluss	**12 VDC**

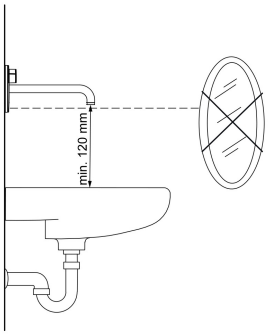

Vorschriften

EU Directive	**CE Low Voltage Directive 2014/35/EU , EMC Directive 2014/30/EU , RoHS Directive 2011/65/EU**
EN Standard	**EN 15091, ETSI EN 301 489-1 V1.9.2 , ETSI EN 300 328 v2.2.2 , EN 61000-6-1:2007 , EN 61000-6-3:2007+A1:2011+AC:2012 , EN 60335-1:2012+A11+A13+A1+A14+A2+A15:2021, Part 19.11.4**
Geräuschklasse	**I (ISO 3822)**
Schutzklasse	**IP 55**

Zulassungen und Deklarationen

ABP	**PA-IX 10143/IO**

Ersatzteile

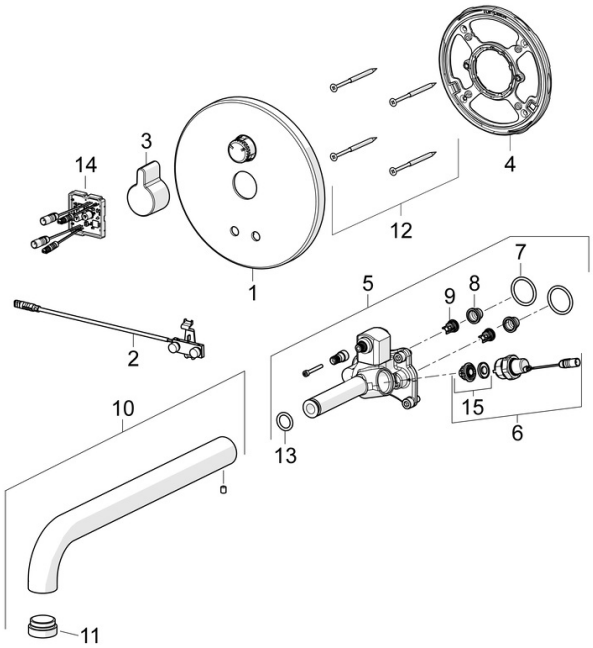

SP80812101

	Name	Art.-Nr.
01	Abdeckplatte, d 170 mm	59914553
02	Sensor	59914647
03	Griff	59914322
04	Befestigungsteil Ausgelaufen	59914554
05	Funktionseinheit	59914555
06	Magnetventil komplett, 3 V	59914125
07	O-Ring, 23.47x2.62	59914304
08	Schmutzfangsiebe	59914085
09	RV-Patrone, DN8	59914030
10	Auslauf, L=170	59914547
11	Luftsprudler, M24x1, -105	59914550
12	Schraube, M4.5x80	59912890
13	O-Ring, d 13.1x2.62	59914551
14	Kontrolleinheit, 12 V	59914560
15	Membrane für Magnetventil	1006500V
15	Membrane Ausgelaufen	59914126

© 2024 Hansa Armaturen GmbH - www.hansa.com - 20.03.2024