80802110 HANSAELECTRA - Afwerkset voor wastafelkraan, 12 V

Stopgezet

EAN: 4057304008504
static.hansa.com/80802110

- Openbaar en semi-openbaar
- Afbouwset, Elektronisch, Inbouwvoeding
- Wandmontage voor inbouwunit
- Chroom
- PCA® mousseur voor een drukonafhankelijke doorstroom, CASCADE® mousseur
- Vuilfilter(s)
- Autofocus sensor, Magneetventiel, Controle eenheid, Functie(s) met signaallichten
- Eén aansluiting voor koud- of voorgemengd water
- Software instellingen zijn aan te passen (met magneet of met magneetsleutel)
- Ronde rozet, BLUECLICK rozettendrager voor eenvoudige montage
- Zonder netvoeding

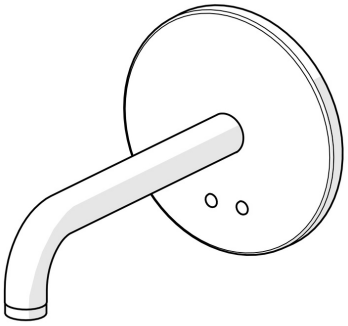

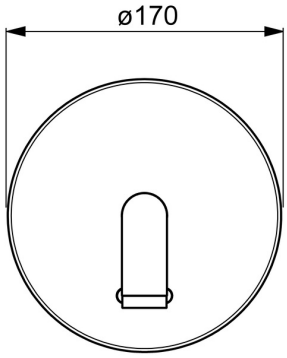

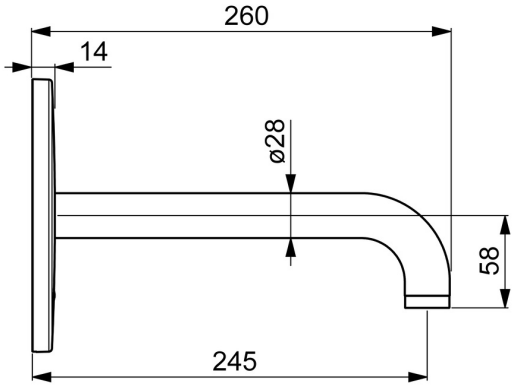

Technische gegevens

Doorstromingseigenschappen

Doorstroomhoeveelheid bij 3 bar (met debietregelaar)	**4.8 l/min**

Technische eigenschappen

Warmwatertoevoer	**max. +70°C**
Werkdruk	**1-10 bar**
Projection	**245 mm**
Materiaal	**brass**

Software-instellingen

Nalooptijd	**3 s (1/2/3/4/5/6/7/8/9/10 s)**
Automatische spoeling	**off (off/6/12/18/24/30/36/48/60/72 h)**
Automatische spoeling periode	**30 s (30/60/90/120/180/240/300/360/480/600 s)**
Max. looptijd	**60 s (10/30/60/90/120/150/180/210/240/300 s)**

Eigenschappen elektronica

Elektrische aansluiting	**12 VDC**

Voorschriften

EU-richtlijn	**CE Low Voltage Directive 2014/35/EU , EMC Directive 2014/30/EU , RoHS Directive 2011/65/EU**
EN-norm	**EN 15091, ETSI EN 301 489-1 V1.9.2 , ETSI EN 300 328 v2.2.2 , EN 61000-6-1:2007 , EN 61000-6-3:2007+A1:2011+AC:2012 , EN 60335-1:2012+A11+A13+A1+A14+A2+A15:2021, Part 19.11.4**
Geluidsklasse	**I (ISO 3822)**
Beschermingsklasse	**IP 55**

Toestemmingen en Verklaringen

ABP	**PA-IX 10142/IO**

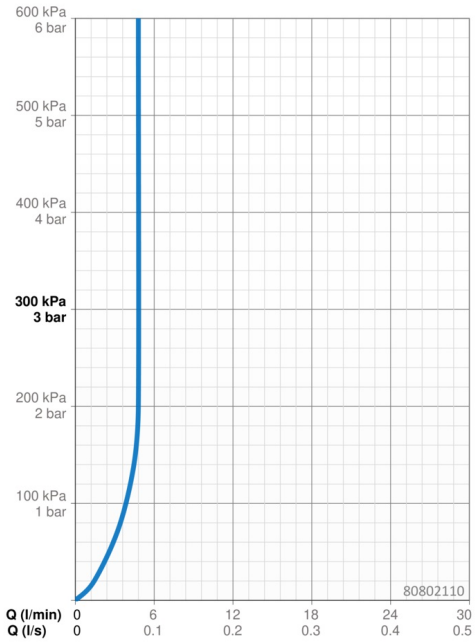

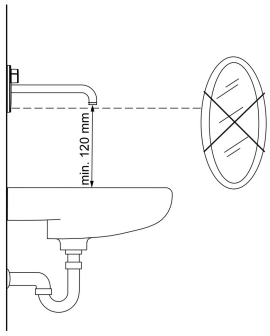

Reserveonderdelen

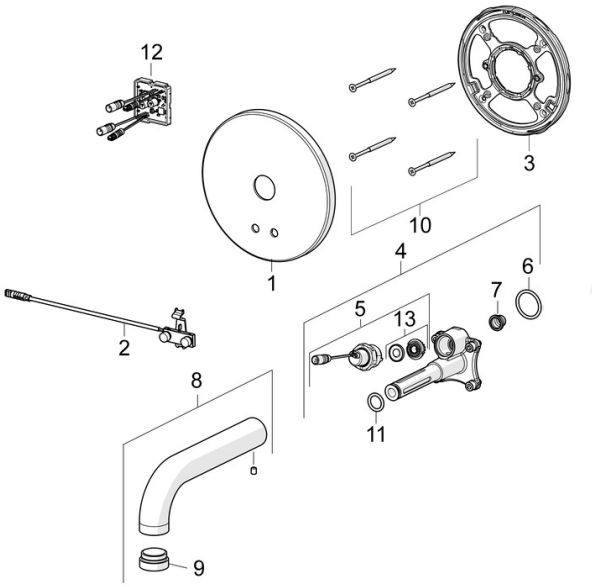

SP80802110

	Naam	Code
01	Afdekplaat Chroom	59914543
02	Fotocel	59914544
03	Fixing part Stopgezet	59914545
04	Functional unit	59914546
05	Ventiel, 3 V	59914125
06	O-ring, 23.47x2.62	59914304
07	Vuilfilters	59914085
08	Uitloop, L=245 Chroom	59914548
09	Mousseur, M24x1, -105	59914550
10	Schroef, M4.5x80	59912890
11	O-ring, d 13.1x2.62	59914551
12	Controle eenheid, 12 V	59914560
13	Membraam voor ventiel	1006500V
13	Membraan Stopgezet	59914126

© 2024 Hansa Armaturen GmbH - www.hansa.com - 04.01.2024