72812183 HANSAPINTO - Küchenarmatur Ausgelaufen

EAN: 4019636103814
static.hansa.com/72812183

- Küche
- Einhebelmischer
- Wandmontage
- Chrom
- Einhandbedienhebel/Griff, Hebel mit W+K-Kennzeichnung

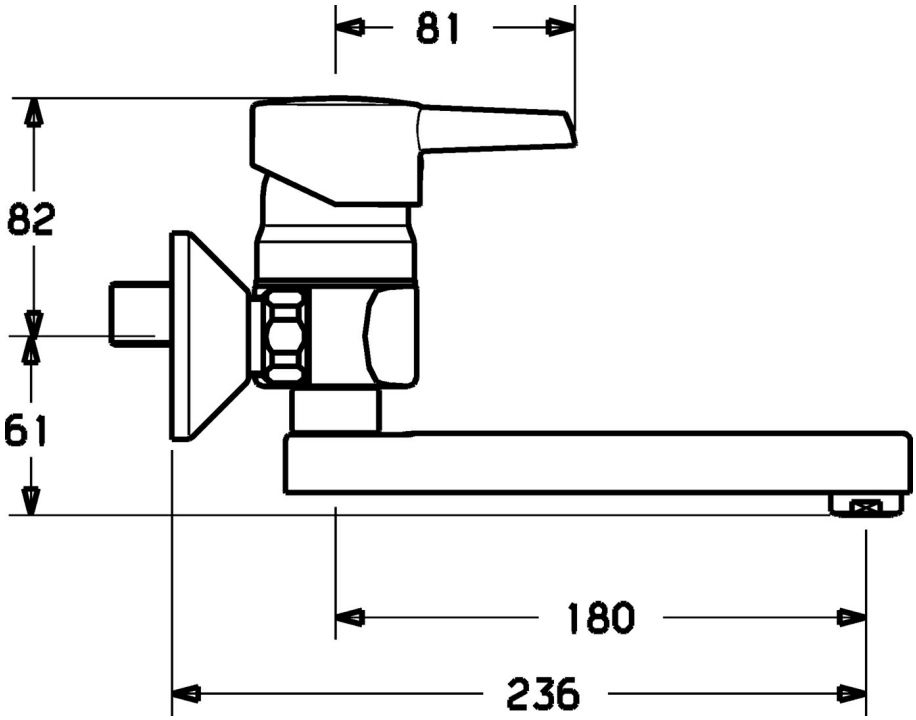

Technische Daten

Technische Eigenschaften

Warmwasserversorgung	**max. +80°C**
Arbeitsdruck	**0.5-10 bar**
Werkstoff	**Messing**

Vorschriften

EN Standard	**EN 817**

Ersatzteile

SP72812183

	Name	Art.-Nr.
1.1	Blindstopfen Ausgelaufen	79900070
1.2	Innensechskantschraube, M5x8, SW2.5 Ausgelaufen	79900151
2	Abdeckkappe Ausgelaufen	79900108
3	Ringschraube	79900154
5	Kartusche	79900391
5.1	Dichtungskit Ausgelaufen	79900082
5.2	Dichtung, 15x18x4.5 Ausgelaufen	79900138
5.3	Dichtung, 9x12.2x4.5	79900137
5.4	Grundplatte Ausgelaufen	79900961
8	Luftsprudler, M24x1	79900048
35	Schraubhülse	79900324
35.1	Dichtungskit, 23.9x15.2x2 Ausgelaufen	79901053
36	Überwurfmutter Ausgelaufen	79900028
37	Rosette Ausgelaufen	79900206
38	Exzenter-Anschluss Ausgelaufen	79900041
40	Gewindenippel, G3/4 Ausgelaufen	79900141
41	Auslauf	79900040
41.1	O-Ring, 100X150	79900962