70112183 HANSASIGNA - Wannenfüll- und Brausebatterie Ausgelaufen

EAN: 4019636103654
static.hansa.com/70112183

- Wanne & Dusche
- Einhebelmischer
- Wandmontage
- Chrom

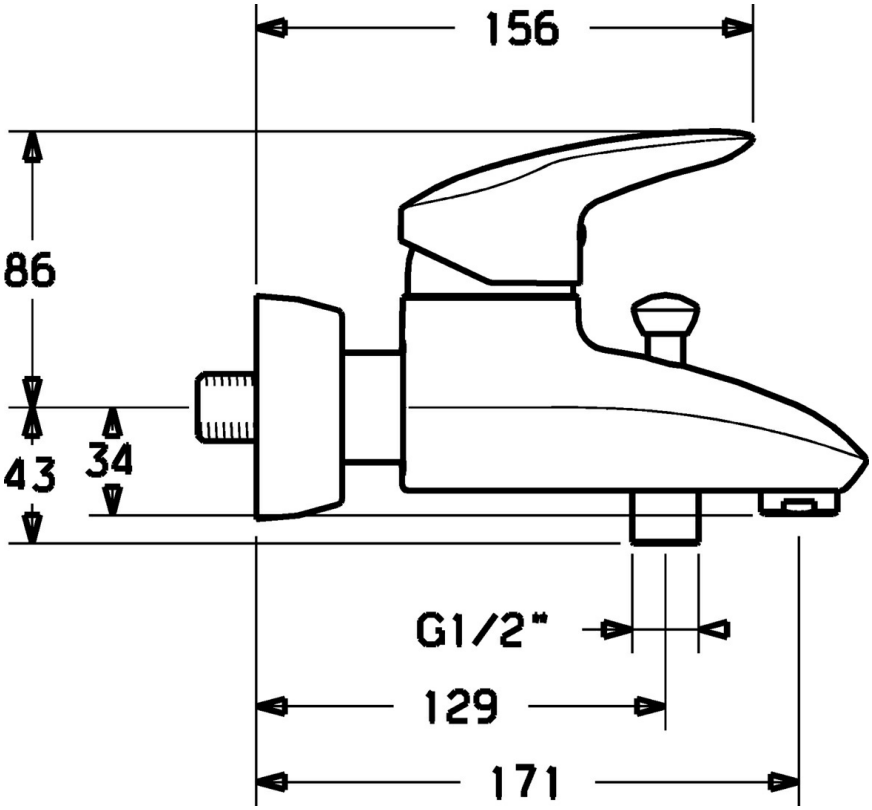

Technische Daten

Technische Eigenschaften

Warmwasserversorgung	**max. +80°C**
Arbeitsdruck	**0.5-10 bar**

Ersatzteile

SP70112183

	Name	Art.-Nr.
1.1	Blindstopfen Ausgelaufen	79900070
1.2	Innensechskantschraube, M5x8, SW2.5 Ausgelaufen	79900151
2	Abdeckkappe	79901095
3	Schraube	79900223
4	Distanzring	79900145
5	Kartusche	79900391
5.1	Dichtungskit Ausgelaufen	79900082
5.2	Dichtung, 15x18x4.5 Ausgelaufen	79900138
5.3	Dichtung, 9x12.2x4.5	79900137
8	Luftsprudler Ausgelaufen	79901025
35	Schraubhülse	79900324
35.1	Dichtungskit, 23.9x15.2x2 Ausgelaufen	79901053
36	Überwurfmutter Ausgelaufen	79900028
37	Rosette	79901042
37.1	Kunststoffadapter	79901044
38	Exzenter-Anschluss Ausgelaufen	79900041
59	Umstellung	79901050
59.1	RV-Patrone	79900973