70102183 HANSASIGNA - Küchenarmatur Ausgelaufen

EAN: 4019636103784
static.hansa.com/70102183

- Küche
- Einhebelmischer
- Standmontage
- Chrom
- Einhandbedienhebel/Griff, Hebel mit W+K-Kennzeichnung
- Anschluss über Kupferrohre

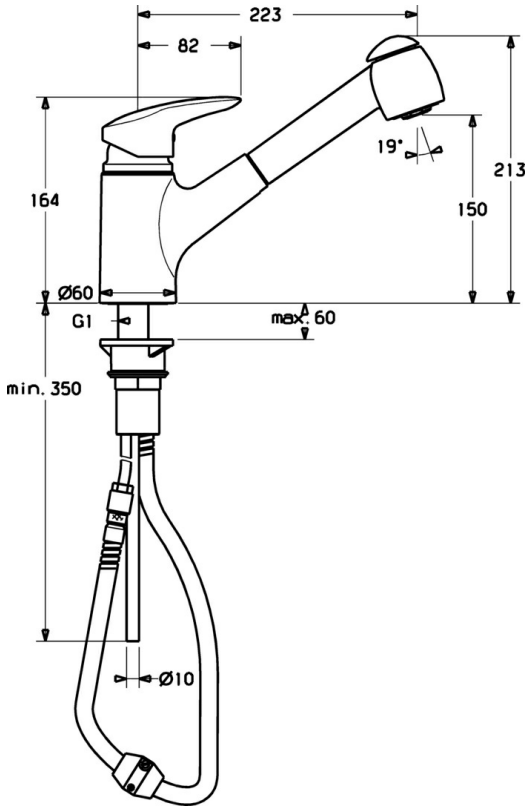

Technische Daten

Technische Eigenschaften

Warmwasserversorgung	**max. +80°C**
Arbeitsdruck	**0.5-10 bar**
Werkstoff	**Messing**

Vorschriften

EN Standard	**EN 817**

Ersatzteile

SP70102183

	Name	Art.-Nr.
1.1	Blindstopfen Ausgelaufen	79900070
1.2	Innensechskantschraube, M5x8, SW2.5 Ausgelaufen	79900151
2	Abdeckkappe Ausgelaufen	79900308
3	Ringschraube	79900154
4	Distanzring	79900143
5	Kartusche	79900391
21	Befestigungsschraube	79900959
25	Wandhalter Ausgelaufen	79901067
26	Sockel erhöht	79900960
27	Gegengewicht Ausgelaufen	79900066
28	Ausziehbarer Auslauf Ausgelaufen	79901069
29	Luftsprudler, M24x1	79900048
32	Schlauch, M14x1-1/2, L=1500 mm	79900064
33	Schlauchdurchführung Ausgelaufen	79900068
34	Dichtungsring	79900318