70062283 HANSASIGNA - Waschtischbatterie Ausgelaufen

EAN: 4019636104293
static.hansa.com/70062283

- Waschtisch
- Einhebelmischer
- Standmontage
- Chrom
- Feststehender Auslauf

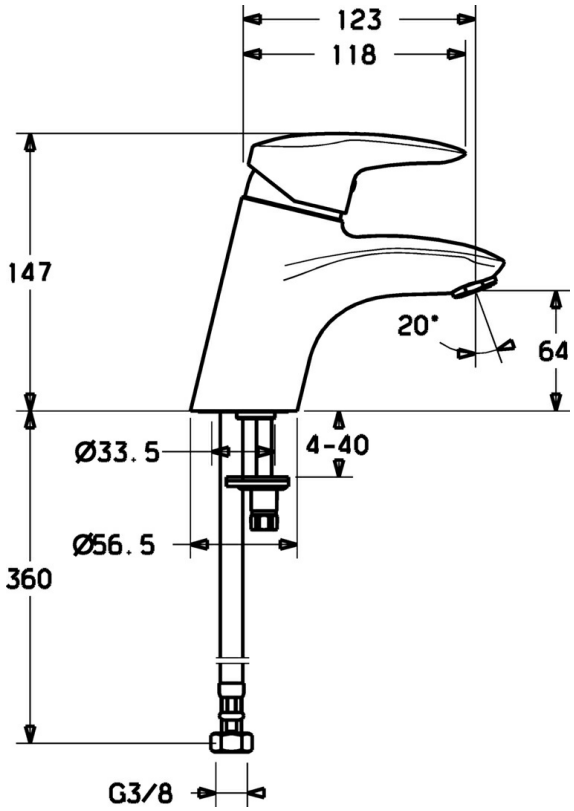

Technische Daten

Technische Eigenschaften

Warmwasserversorgung	**max. +80°C**
Arbeitsdruck	**0.5-10 bar**
Werkstoff	**Messing**

© 2024 Hansa Armaturen GmbH - www.hansa.com - 03.04.2024

Ersatzteile

SP70062283

	Name	Art.-Nr.
1.1	Blindstopfen Ausgelaufen	79900070
1.2	Innensechskantschraube, M5x8, SW2.5 Ausgelaufen	79900151
2	Abdeckkappe	79901095
3	Schraube	79900223
4	Distanzring	79900145
5	Kartusche	79900391
5.1	Dichtungskit Ausgelaufen	79900082
5.2	Dichtung, 15x18x4.5 Ausgelaufen	79900138
5.3	Dichtung, 9x12.2x4.5	79900137
7	Schraube	79900964
8	Luftsprudler, M24x1	79900048
18	Schlauch, M10x1, G3/8, L=415	79901049
18.1	Anschlussrohr Ausgelaufen	79901099