65412000 HANSAFIT - Robinetterie de lavabo, 230/12 V Arrêté

EAN: 4057304000058
static.hansa.com/65412000

- Public & Semi-public
- Transformateur à fiche, Sans contact
- Montage sur plage
- Chrome
- Bec fixe
- CACHÉ® - Mousseur intégré directement dans la robinetterie
- Poignée de régulation de la température
- Limiteur de température ajustable
- Valve(s) anti-retour, Filtre(s) à impuretés, Valve mélangeuse pour contrôle manuel de la température
- Sensor avec détection automatique, Électrovanne, Alimentation électrique
- Raccordement par flexibles
- Sans bonde de vidage push, Sans bonde de vidage à tirette

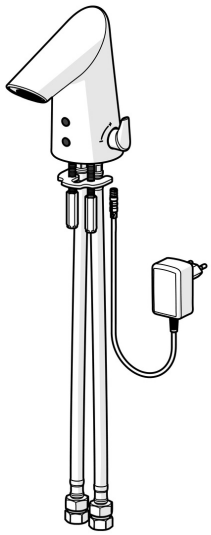

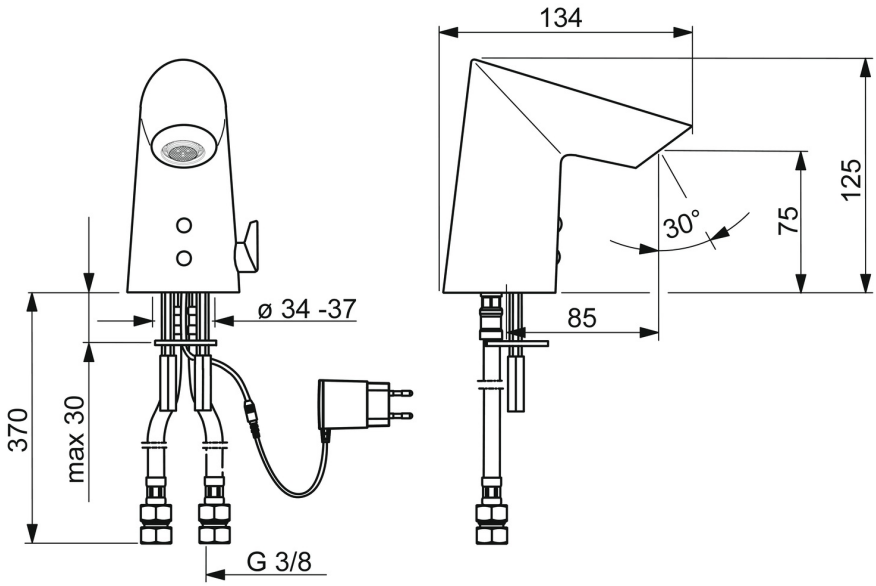

Caractéristiques techniques

Caractéristiques de débit

Débit à 3 bar (avec limiteur de débit)	**4.8 l/min**

Caractéristiques techniques

Taille DN (diamètre nominal)	**DN15**
Alimentation en eau chaude	**max. +70°C**
Pression de service	**1-10 bar**
Taille de raccord	**G3/8**
Saillie	**85 mm**
Dispositif de protection (EN1717)	**EB**
Matériau	**Brass/Plastic**

Paramètres du logiciel

Temporisation de débit	**2 s ± 1 s**
Durée max. d'écoulement	**2 min**

Caractéristiques électroniques

Raccordement électrique	**230 / 12 V**

Règlementations

Directive EU	**CE Low Voltage Directive 2014/35/EU , EMC Directive 2014/30/EU , RoHS Directive 2011/65/EU**
Norme EN	**EN 15091, ETSI EN 301 489-1 V1.9.2 , ETSI EN 300 328 v2.2.2 , EN 61000-6-1:2007 , EN 61000-6-3:2007+A1:2011+AC:2012 , EN 60335-1:2012+A11+A13+A1+A14+A2+A15:2021, Part 19.11.4**
Indice de protection	**IP 55 / transformer IP 40**

Certificats et normes

Déclaration de conformité	**LVD**

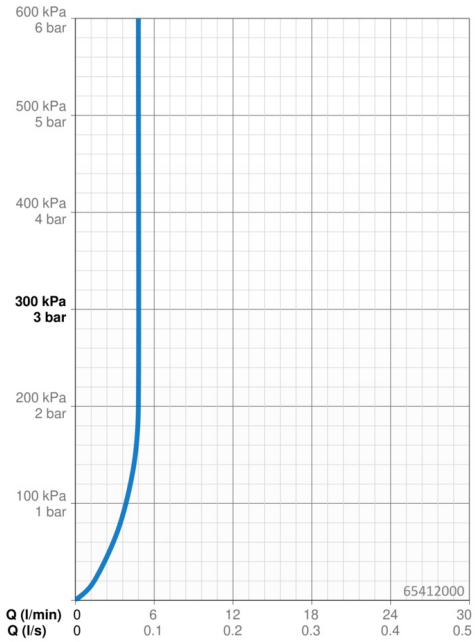

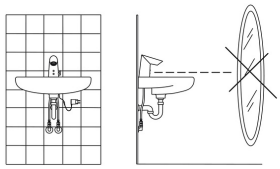

Pièces de rechange

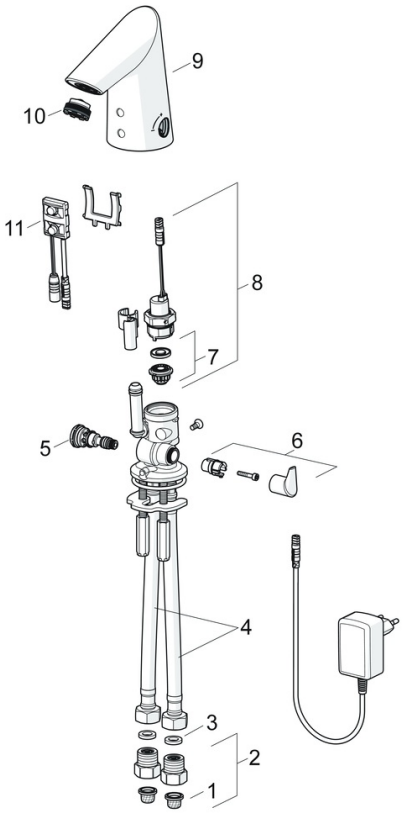

SP65412000

	Nom	Code
01	Filtres	59914085
02	Clapet anti-retour + filtre	59914086
03	Joint, 8x14.3x2	59914087
04	Flexible d'alimentation, L=375, G3/8-M10x1 (2pcs)	59914095
05	Jeu de réglage de température	59914089
06	Croisillon réglage de température	59914092
07	Membrane pour électro-vanne	1006500V
07	Membrane Arrêté	59914090
08	Électrovanne, 6 V	59914091
09	Bec	59914589
10	Aérateur, M21.5x1, 5 l/min	59914094
11	Sensor, 12 V Arrêté	59914098
11	Sensor, 6/9/12 V, Bluetooth	59914567
N.I.	Limitateur	59914106

© 2024 Hansa Armaturen GmbH - www.hansa.com - 15.03.2024