# 65370120 HANSACLASSICJET - Wandstangengarnitur

Ausgelaufen

EAN: 4057304001024
static.hansa.com/65370120

- Dusche
- Wandmontage
- Chrom

- Handbrause, Brausestange, Verstellbare Brausestangehalterung, Seifenschale, Brausehalter, Brauseschlauch (1750 mm), Anti-Kalk-Technik
- Normal – Gleichmäßiger und weicher Wasserstrahl, Regenstrahl - Gleichmäßiger und starker Wasserstrahl, Sensitiv – Sanfter Wasserstrahl
- 3-strahlig

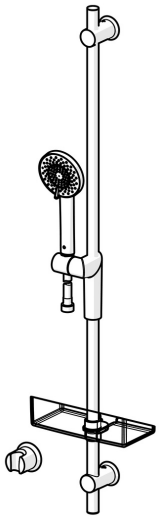

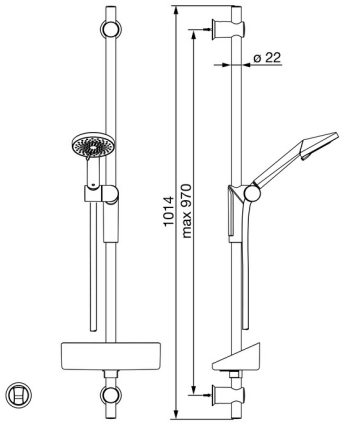

## Technische Daten

### Durchflusseigenschaften

| | |
|---|---|
| Durchfluss bei 3 bar (mit Durchflussregler) | **12.0 l/min** |

### Technische Eigenschaften

| | |
|---|---|
| DN-Größe (Nennmaß) | **DN15** |
| Warmwasserversorgung | **max. +65°C** |
| Arbeitsdruck | **0.5-5 bar** |
| Anschlussgröße | **G1/2** |
| Durchmesser | **22 mm** |
| Länge / Höhe | **970 mm** |
| Werkstoff | **Verbundwerkstoff** |

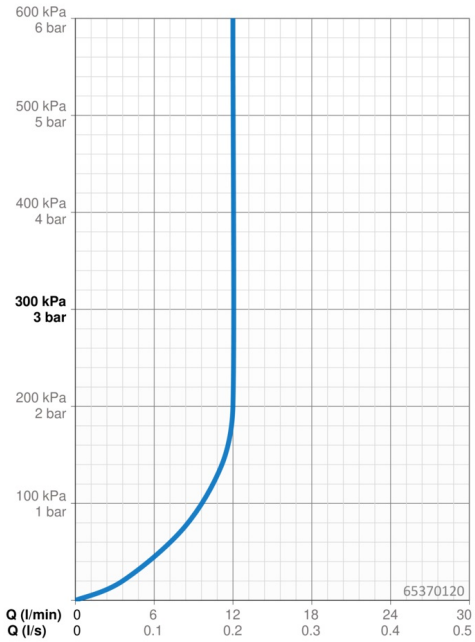


## Ersatzteile

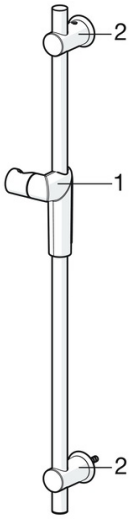


### SP65360120

| | Name | Art.-Nr. |
|---|---|---|
| 1 | Schieber für Wandstange | 59914147 |
| 2 | Wandhalterung | 59914148 |