65252213 HANSAFIT SemiPro - Robinetterie évier, 230/5 V

EAN: 4057304004513
static.hansa.com/65252213

- Cuisine
- Public & Semi-public, Industry
- Hybride, Transformateur à fiche
- Montage sur plage
- Chrome
- Bec pivotant
- Levier antidérapant Easy-Grip, 2 poignées
- Inverseur à pousser, Réinitialisation automatique
- Classique – Jet d'eau régulier et doux, Intense – Jet d'eau revigorant
- Douchette extractible
- Cartouche céramique de débit, Valve mélangeuse pour contrôle manuel de la température, Filtre(s) à impuretés
- Sensor avec détection automatique, Électrovanne, Alimentation électrique, Voyants de fonctionnement lumineux
- Raccordement par flexibles
- Le laiton en contact avec l'eau potable comporte une teneur en plomb <0,3%, Voies d'eau sans revêtement de nickel, Paramètres du logiciel réglables à l'aide des boutons
- 2 jets

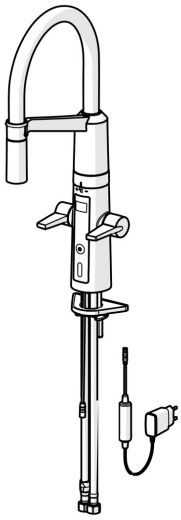

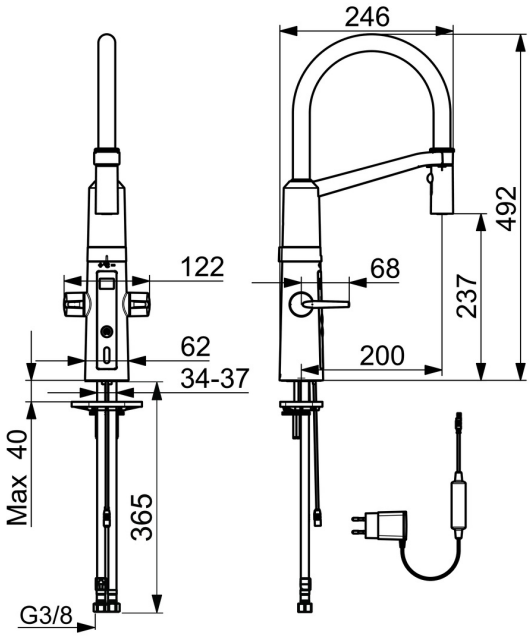

Caractéristiques techniques

Caractéristiques de débit

Débit à 3 bar	**12.0 l/min**

Caractéristiques techniques

Taille DN (diamètre nominal)	**DN15**
Alimentation en eau chaude	**max. +70°C**
Pression de service	**1-10 bar**
Taille de raccord	**G3/8**
Saillie	**200 mm**
Dispositif de protection (EN1717)	**EB**
Matériau	**Brass/Plastic**

Paramètres du logiciel

Temporisation de débit	**4 s (2/4/8/10/20 s)**
Rinçage automatique	**off (off/12/24/48/72 h)**
Durée de rinçage automatique	**30 s (10/30/60/120/180 s)**
Durée max. d'écoulement	**40 s (10/40/60/120/180 s)**

Caractéristiques électroniques

Raccordement électrique	**230 / 5 V**

Règlementations

Directive EU	**CE Low Voltage Directive 2014/35/EU , EMC Directive 2014/30/EU , RoHS Directive 2011/65/EU**
Norme EN	**EN 1111, EN 200 , EN 15091, ETSI EN 301 489-1 V1.9.2 , ETSI EN 300 328 v2.2.2 , EN 61000-6-1:2007 , EN 61000-6-3:2007+A1:2011+AC:2012 , EN 60335-1:2012+A11+A13+A1+A14+A2+A15:2021, Part 19.11.4**
Indice de protection	**IP 55 / transformer IP 20**

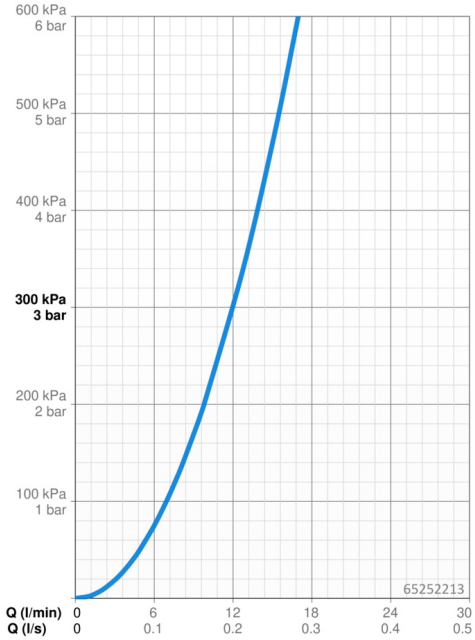

Pièces de rechange

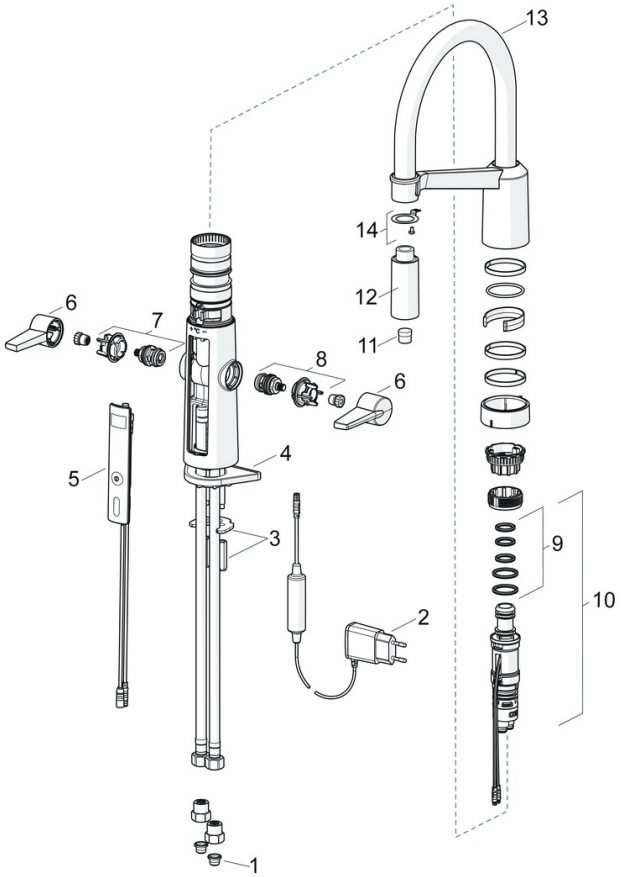

SP65252213

	Nom	Code
01	Filtres	59914085
02	Source de courant, 5 V	59914138
03	Sets de fixations	59914132
04	Plaque de fixation	59910008
05	Interface de commande complète	59914139
06	Levier	59914140
07	Headpart for hot water	59914141
08	Headpart for cold water	59914142
09	Set de fixation pour bec	59914144
10	Jeu de réglage de température	59914585
11	Aérateur	59914583
12	pomme de douche	59914584
13	Bec haut	59914582
14	Pièce de fixation	59914615

65282203 HANSAFIT SemiPro - Robinetterie évier Arrêté

EAN: 4057304004599
static.hansa.com/65282203

- Cuisine
- Commande latérale
- Montage sur plage
- Chrome
- Bec pivotant
- Levier antidérapant Easy-Grip, Levier monocommande, Levier avec symbole C+F
- Inverseur à pousser, Réinitialisation automatique
- Classique – Jet d'eau régulier et doux, Intense – Jet d'eau revigorant
- Douchette extractible
- Limiteur de température ajustable, Limiteur de température et de débit
- Filtre(s) à impuretés, Valve mélangeuse pour contrôle manuel de la température, Cartouche céramique de ø 40 mm pour contrôle de température et de débit
- Raccordement par flexibles
- Le laiton en contact avec l'eau potable comporte une teneur en plomb <0,3%, Voies d'eau sans revêtement de nickel
- 2 jets

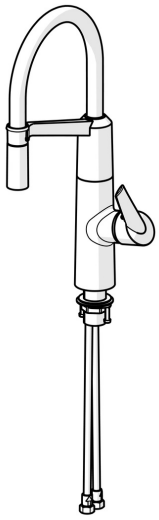

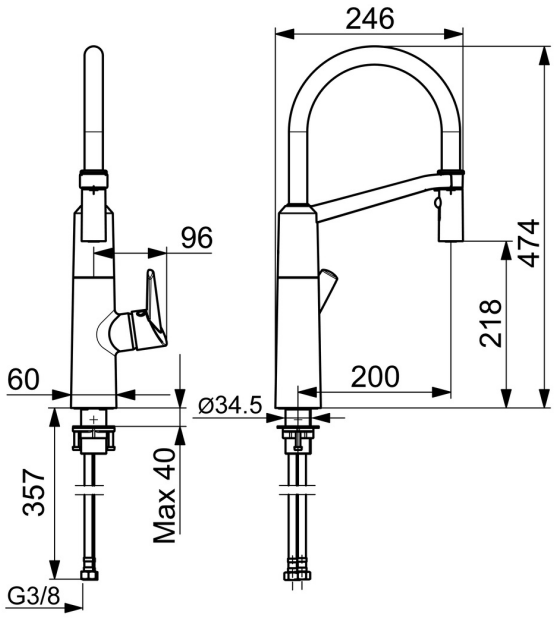

Caractéristiques techniques

Caractéristiques de débit

Débit à 3 bar	**12.0 l/min**

Caractéristiques techniques

Taille DN (diamètre nominal)	**DN15**
Alimentation en eau chaude	**max. +70°C**
Pression de service	**1-10 bar**
Taille de raccord	**G3/8**
Saillie	**200 mm**
Dispositif de protection (EN1717)	**EB**
Matériau	**Brass/Plastic**

Règlementations

Norme EN	**EN 817**

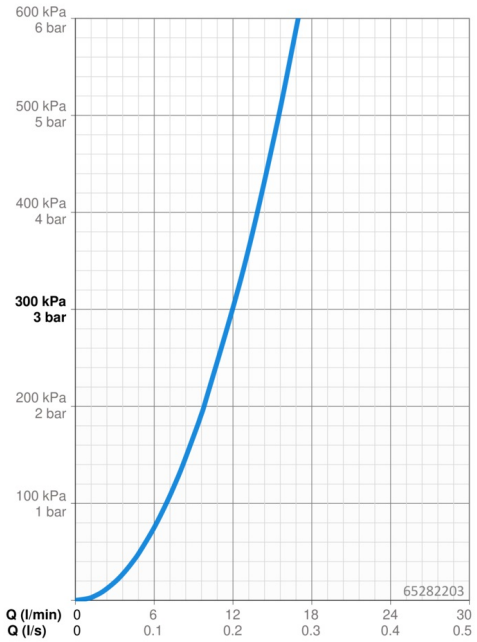

Pièces de rechange

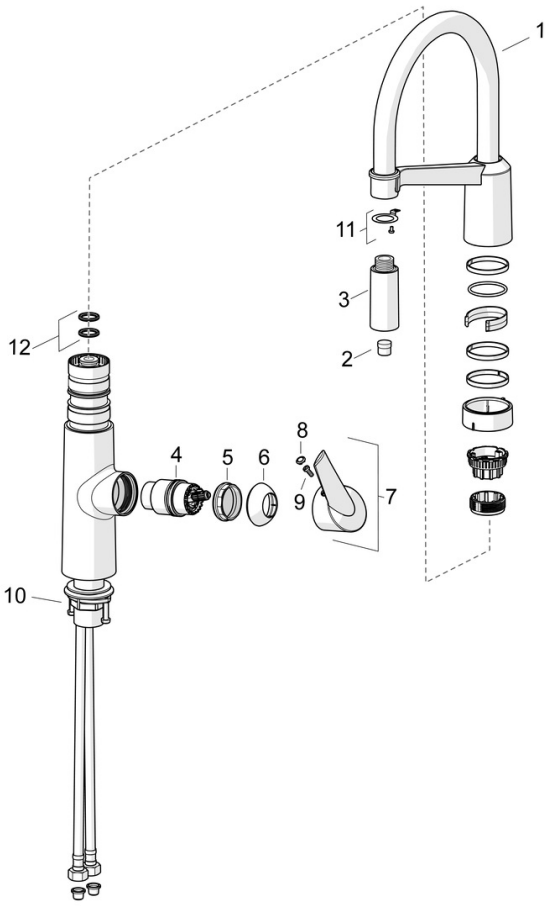

SP65282203

	Nom	Code
01	Bec haut	59914582
02	Aérateur	59914583
03	pomme de douche	59914584
04	Cartouche, 4.0 Classic	59914129
05	Écrou de maintien, M42x1.5, SW 38	59914128
06	Chape Arrêté	59914127
07	Levier Arrêté	59914124
08	Capuchon	59914513
09	Pochette de vis, M4x10	59914586
10	Ensemble de fixation	59913371
11	Pièce de fixation	59914615
12	Set de fixation pour bec	59914144

© 2024 Hansa Armaturen GmbH - www.hansa.com - 03.04.2024