65242213 HANSAFIT Hybrid - Robinetterie évier plus valve lave-vaisselle, 230/5 V

EAN: 4015474273450
static.hansa.com/65242213

- Cuisine
- Public & Semi-public, Industry
- Hybride, Transformateur à fiche, Dishwasher valve
- Montage sur plage
- Chrome
- Bec pivotant, Possibilité de limiter l'ange de pivotement du bec
- CACHÉ® - Mousseur intégré directement dans la robinetterie, CASCADE®
- Equipé d'une valve lave-vaisselle électronique
- 2 poignées, Levier antidérapant Easy-Grip
- Cartouche céramique de débit, Valve mélangeuse pour contrôle manuel de la température, Filtre(s) à impuretés
- Sensor avec détection automatique, Électrovanne, Unité de contrôle externe, Alimentation électrique, Voyants de fonctionnement lumineux
- Raccordement par flexibles
- Le laiton en contact avec l'eau potable comporte une teneur en plomb <0,3%, Corps en laiton DZR, Voies d'eau sans revêtement de nickel, Paramètres du logiciel réglables à l'aide des boutons

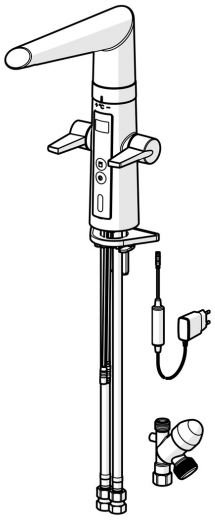

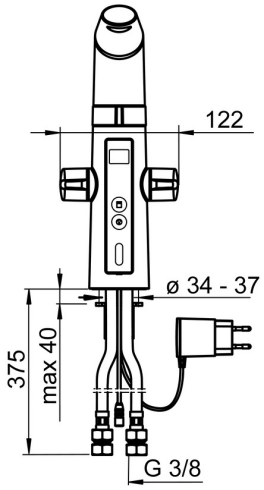

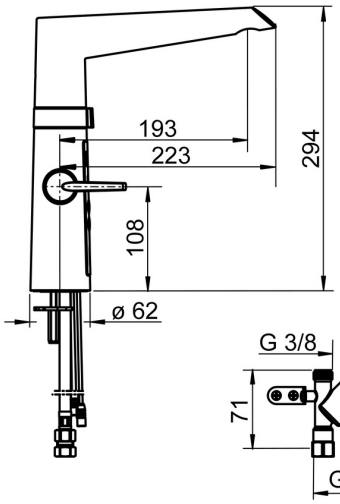

Caractéristiques techniques

Caractéristiques de débit

Débit à 3 bar	**12.0 l/min**
Perte de charge avec débit (0,2 l/s)	**2.9 bar**

Caractéristiques techniques

Taille DN (diamètre nominal)	**DN15**
Alimentation en eau chaude	**max. +70°C**
Pression de service	**1-10 bar**
Taille de raccord	**G3/8**
Saillie	**193 mm**
Dispositif de protection (EN1717)	**AA**
Matériau	**Brass/Plastic**

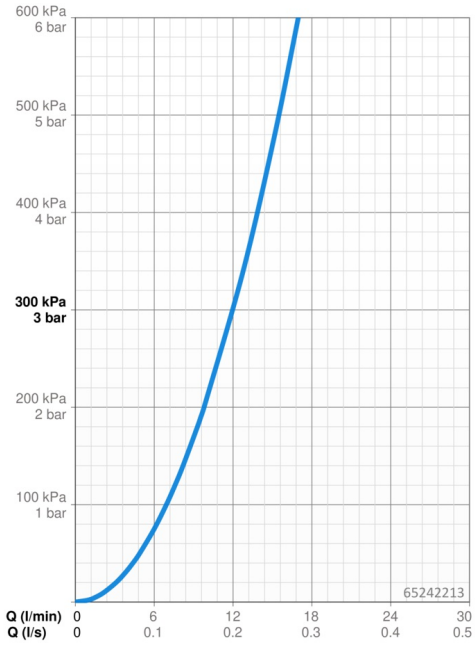

Paramètres du logiciel

Temporisation de débit	**4 s (2/4/8/10/20 s)**
Rinçage automatique	**off (off/12/24/48/72 h)**
Durée de rinçage automatique	**30 s (10/30/60/120/180 s)**
Durée d'ouverture de la vanne de lave-vaisselle	**4 h / 12 h**
Durée max. d'écoulement	**40 s (10/40/60/120/180 s)**

Caractéristiques électroniques

Raccordement électrique	**230 / 5 V**

Règlementations

Directive EU	**CE Low Voltage Directive 2014/35/EU , EMC Directive 2014/30/EU , RoHS Directive 2011/65/EU**
Norme EN	**EN 1111, ETSI EN 301 489-1 V1.9.2 , ETSI EN 300 328 v2.2.2 , EN 61000-6-1:2007 , EN 61000-6-3:2007+A1:2011+AC:2012 , EN 60335-1:2012+A11+A13+A1+A14+A2+A15:2021, Part 19.11.4**
Classe acoustique	**I (ISO 3822)**
Indice de protection	**IP 54 / transformer IP 20**

Certificats et normes

EPD	**S-P-07817**

Durabilité

EPD module A1 (kg CO2 eq.)	**17,04**
EPD module A2 (kg CO2 eq.)	**0,79**
EPD module A3 (kg CO2 eq.)	**329,64**
EPD module A1-A3 (kg CO2 eq.)	**345,96**
EPD module A4 (kg CO2 eq.)	**0,75**
EPD module B7 (kg CO2 eq.)	**2364,00**
EPD module C2 (kg CO2 eq.)	**0,03**
EPD module C3 (kg CO2 eq.)	**0,04**
EPD module C4 (kg CO2 eq.)	**0,71**
EPD module D (kg CO2 eq.)	**-13,51**

Pièces de rechange

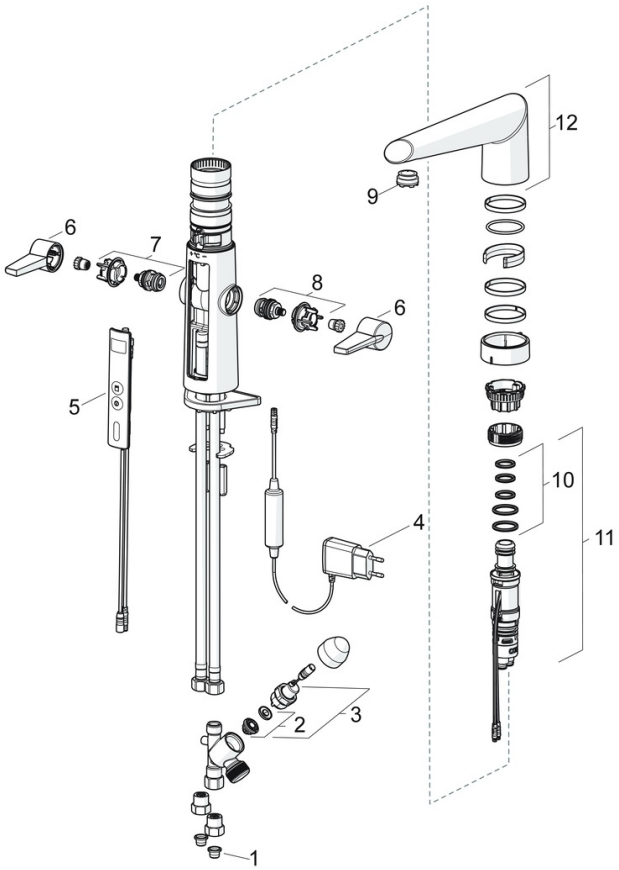

SP65242213

	Nom	Code
01	Filtres	59914085
02	Membrane pour électro-vanne	1006500V
02	Membrane Arrêté	59914126
03	Electrovanne, 3 V	59914125
04	Source de courant, 5 V	59914138
05	Interface de commande complète	59914146
06	Levier	59914140
07	Headpart for hot water	59914141
08	Headpart for cold water	59914142
09	Fitting ring for aerator	59914339
10	Set de fixation pour bec	59914144
11	Jeu de réglage de température	59914145
12	Bec	59914620

© 2024 Hansa Armaturen GmbH - www.hansa.com - 15.02.2024