65232213 HANSAFIT Hybrid - Küchenarmatur, 230/5 V

EAN: 4015474273443
static.hansa.com/65232213

- Küche
- öffentliche & halböffentliche Bereiche, Industrie
- Hybrid, Steckernetzteil
- Standmontage
- Chrom
- Schwenkbarer Auslauf, Anschlag herausnehmbar
- CACHÉ® Strahlregler, ohne Mundstück direkt in den Armaturenauslauf geschraubt, CASCADE® Strahlregler
- Zweihandbedienhebel/Griffe, Easy-Grip Bedienhebel
- Oberteil mit keramischen Dichtscheiben zur Wassermengeneinstellung für einen Abgang, Mischventil zur manuellen Temperatureinstellung, Schmutzfilter
- PSD-Sensor mit Autofocus, Magnetventil, Kontrolleinheit, Inklusive Netzteil, Signalleuchten
- Anschluss über flexible Druckschläuche
- Messing in Trinkwasserkontakt enthält weniger als 0,3% Blei, Armaturenkörper aus entzinkungsbeständigem Messing (DZR), Wasserwege ohne Nickelbeschichtung, Softwareeinstellungen per Tasten veränderbar
- Armatur ist GGT geprüft Benutzertest SEHR GUT

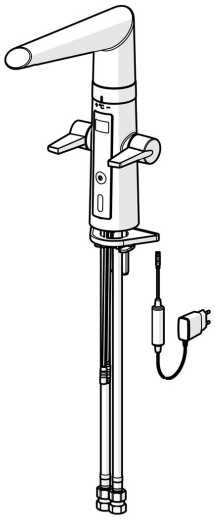

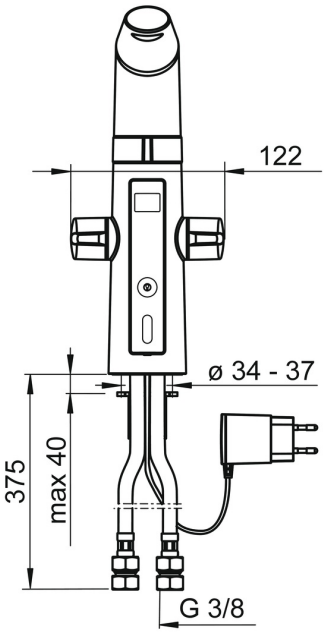

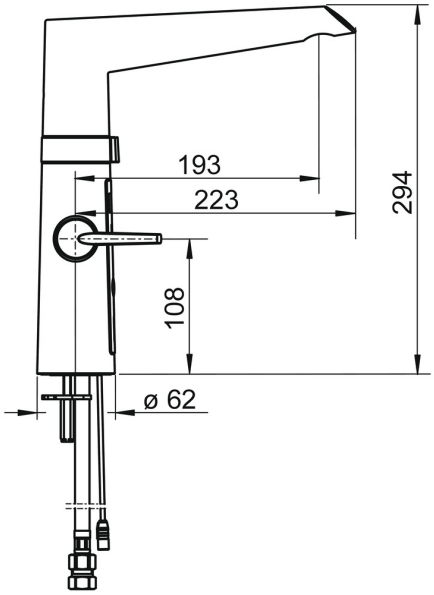

Technische Daten

Durchflusseigenschaften

Durchfluss bei 3 bar	**12.0 l/min**
Druckverlust bei einem Durchfluss von 0,2 l/s	**2.9 bar**

Technische Eigenschaften

DN-Größe (Nennmaß)	**DN15**
Warmwasserversorgung	**max. +70°C**
Arbeitsdruck	**1-10 bar**
Anschlussgröße	**G3/8**
Ausladung	**193 mm**
Sicherungseinrichtung (EN1717)	**AA**
Werkstoff	**Messing/Verbundwerkstoff**

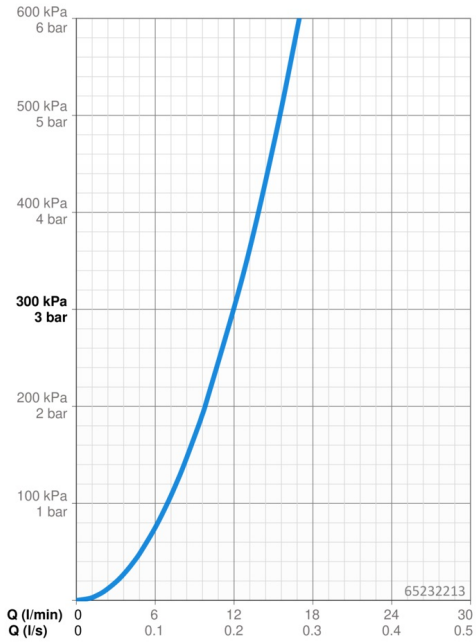

Software-Einstellungen

Nachlaufzeit	**4 s (2/4/8/10/20 s)**
Hygienespülung	**off (off/12/24/48/72 h)**
Dauer Hygienespülung	**30 s (10/30/60/120/180 s)**
Max. Fließdauer	**40 s (10/40/60/120/180 s)**

Elektronische Eigenschaften

Elektrischer Anschluss	**230 / 5 V**

Vorschriften

EU Directive	**CE Low Voltage Directive 2014/35/EU , EMC Directive 2014/30/EU , RoHS Directive 2011/65/EU**
EN Standard	**ETSI EN 301 489-1 V1.9.2 , ETSI EN 300 328 v2.2.2 , EN 61000-6-1:2007 , EN 61000-6-3:2007+A1:2011+AC:2012 , EN 60335-1:2012+A11+A13+A1+A14+A2+A15:2021, Part 19.11.4**
Geräuschklasse	**I (ISO 3822)**
Schutzklasse	**IP 54 / transformer IP 20**

Zulassungen und Deklarationen

Konformitätserklärung	**LVD**
EPD	**S-P-07817**

Nachhaltigkeit

EPD module A1 (kg CO2 eq.)	**16,21**
EPD module A2 (kg CO2 eq.)	**0,75**
EPD module A3 (kg CO2 eq.)	**313,63**
EPD module A1-A3 (kg CO2 eq.)	**329,15**
EPD module A4 (kg CO2 eq.)	**0,71**
EPD module B7 (kg CO2 eq.)	**2364,00**
EPD module C2 (kg CO2 eq.)	**0,03**
EPD module C3 (kg CO2 eq.)	**0,04**
EPD module C4 (kg CO2 eq.)	**0,68**
EPD module D (kg CO2 eq.)	**-12,86**

Ersatzteile

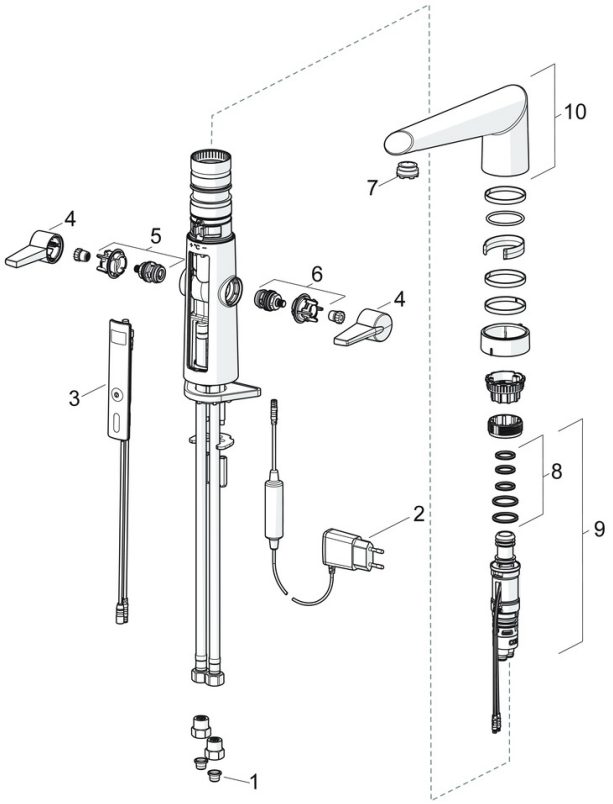

SP65232213

	Name	Art.-Nr.
01	Schmutzfangsiebe	59914085
02	Netzteil, 5 V Ausgelaufen	59914138
03	Benutzeroberfläche	59914139
04	Hebel	59914140
05	Oberteil Warmwasser	59914141
06	Oberteil Kaltwasser	59914142
07	Luftsprudler und Schlüssel, M24x1 STD CC S	59914143
08	Dichtungskit	59914144
09	Temperatureinstellsatz	59914145
10	Auslauf	59914620
N.I.	Montagering für Luftsprudler	59914339

65252213 HANSAFIT SemiPro - Küchenarmatur, 230/5 V

EAN: 4057304004513
static.hansa.com/65252213

- Küche
- öffentliche & halböffentliche Bereiche, Industrie
- Hybrid, Steckernetzteil
- Standmontage
- Chrom
- Schwenkbarer Auslauf
- Easy-Grip Bedienhebel, Zweihandbedienhebel/Griffe
- Druckumsteller, Automatische Rückstellung
- Normal – Gleichmäßiger und weicher Wasserstrahl, Intensiv – Belebender Wasserstrahl
- Ausziehbrause
- Oberteil mit keramischen Dichtscheiben zur Wassermengeneinstellung für einen Abgang, Mischventil zur manuellen Temperatureinstellung, Schmutzfilter
- PSD-Sensor mit Autofocus, Magnetventil, Inklusive Netzteil, Signalleuchten
- Anschluss über flexible Druckschläuche
- Messing in Trinkwasserkontakt enthält weniger als 0,3% Blei, Wasserwege ohne Nickelbeschichtung, Softwareeinstellungen per Tasten veränderbar
- 2-strahlig

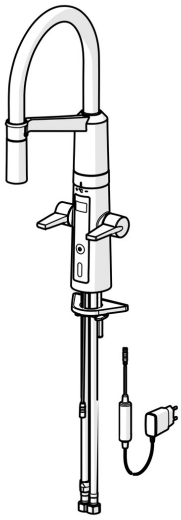

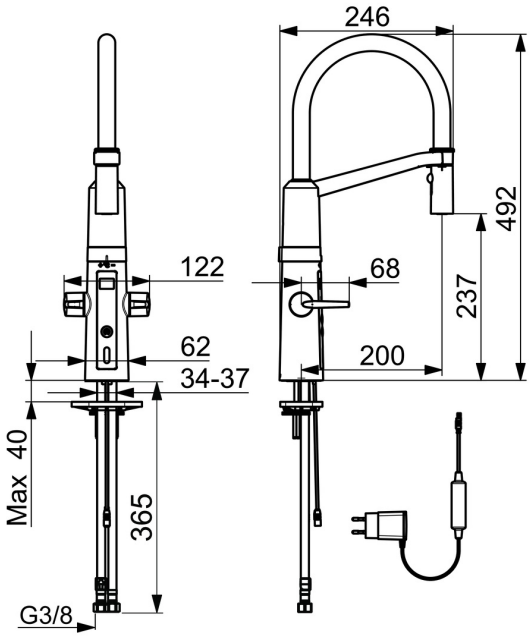

Technische Daten

Durchflusseigenschaften

Durchfluss bei 3 bar	**12.0 l/min**

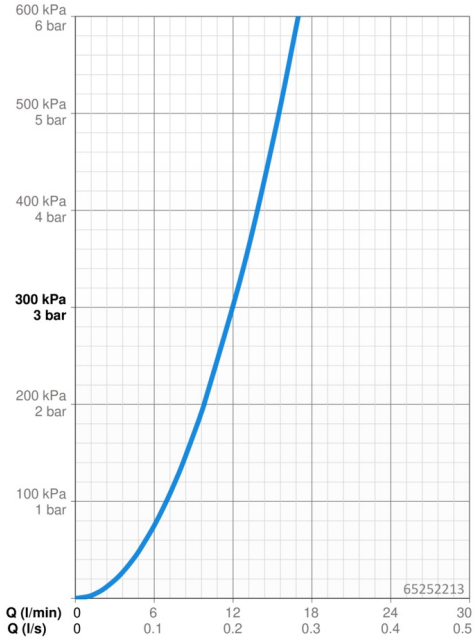

Technische Eigenschaften

DN-Größe (Nennmaß)	**DN15**
Warmwasserversorgung	**max. +70°C**
Arbeitsdruck	**1-10 bar**
Anschlussgröße	**G3/8**
Ausladung	**200 mm**
Sicherungseinrichtung (EN1717)	**EB**
Werkstoff	**Messing/Verbundwerkstoff**

Software-Einstellungen

Nachlaufzeit	**4 s (2/4/8/10/20 s)**
Hygienespülung	**off (off/12/24/48/72 h)**
Dauer Hygienespülung	**30 s (10/30/60/120/180 s)**
Max. Fließdauer	**40 s (10/40/60/120/180 s)**

Elektronische Eigenschaften

Elektrischer Anschluss	**230 / 5 V**

Vorschriften

EU Directive	**CE Low Voltage Directive 2014/35/EU , EMC Directive 2014/30/EU , RoHS Directive 2011/65/EU**
EN Standard	**EN 1111, EN 200 , EN 15091, ETSI EN 301 489-1 V1.9.2 , ETSI EN 300 328 v2.2.2 , EN 61000-6-1:2007 , EN 61000-6-3:2007+A1:2011+AC:2012 , EN 60335-1:2012+A11+A13+A1+A14+A2+A15:2021, Part 19.11.4**
Schutzklasse	**IP 55 / transformer IP 20**

Zulassungen und Deklarationen

Konformitätserklärung	**LVD**

Ersatzteile

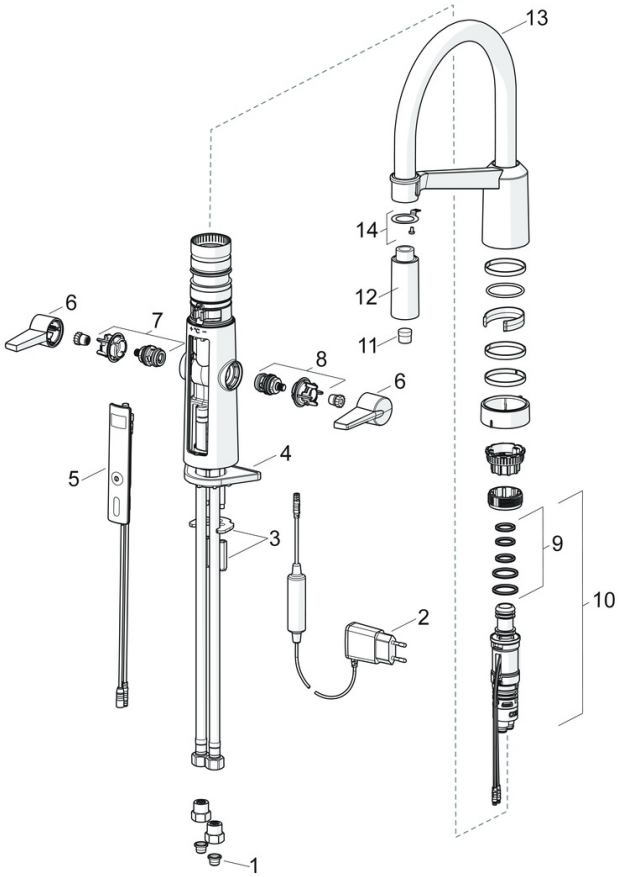

SP65252213

	Name	Art.-Nr.
01	Schmutzfangsiebe	59914085
02	Netzteil, 5 V Ausgelaufen	59914138
03	Befestigungssatz	59914132
04	PVC-Befestigungsplatte	59910008
05	Benutzeroberfläche	59914139
06	Hebel	59914140
07	Oberteil Warmwasser	59914141
08	Oberteil Kaltwasser	59914142
09	Dichtungskit	59914144
10	Temperatureinstellsatz	59914585
11	Luftsprudler	59914583
12	Kopfbrause ohne Brausearm	59914584
13	Auslauf hoch	59914582
14	Befestigungsteil Ausgelaufen	59914615

© 2024 Hansa Armaturen GmbH - www.hansa.com - 01.05.2024