65170110 HANSAFIT - Mitigeur de douche avec garniture Arrêté

EAN: 4057304002090
static.hansa.com/65170110

- Solutions de douche
- Thermostatique
- Montage mural
- Chrome
- Poignée de régulation de la température, Poignée de régulation du débit
- Support de douchette réglable, Porte savon, Flexible de douche (1750 mm)
- Sécurité anti-brûlures à 38°C
- Cartouche thermostatique, Filtre(s) à impuretés, Cartouche céramique de débit
- Raccords excentriques
- Corps en laiton DZR
- Système anti-refoulement intégré pour une utilisation domestique (conforme à la norme DIN EN 1717)
- 1 jet

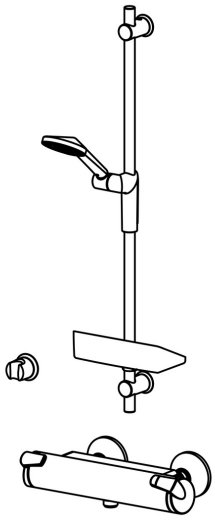

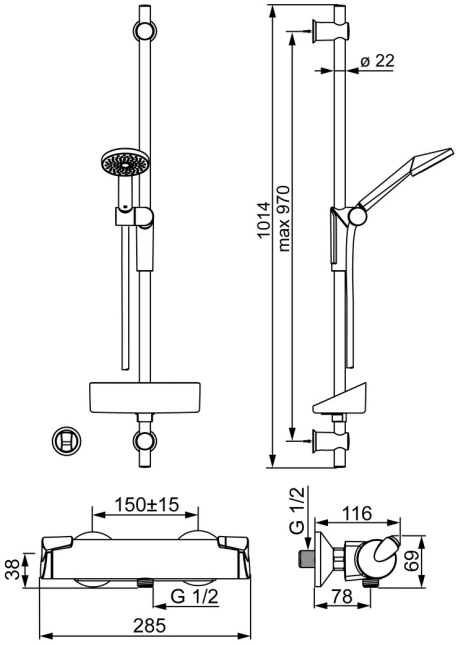

Caractéristiques techniques

Caractéristiques de débit

Débit à 3 bar	**16.2 l/min**

Caractéristiques techniques

Taille DN (diamètre nominal)	**DN15**
Alimentation en eau chaude	**max. +80°C**
Pression de service	**1-10 bar**
Largeur d'installation	**cc150 ± 15 mm**
Matériau	**Brass/Plastic**

Règlementations
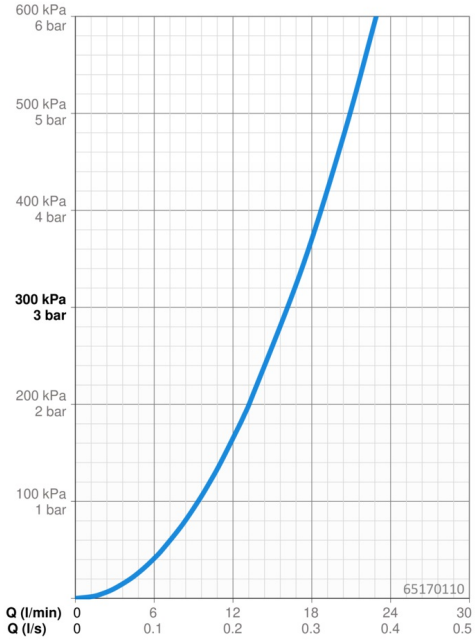
Norme EN	**EN 1111**