# 6465020082 HANSAFORSENSES - Robinetterie de douche à effet pluie, 3 V Arrêté

EAN: 4015474273412
static.hansa.com/6465020082

- Solutions de douche
- Tiptronic, Alimentation par pile, Thermostatique
- Montage mural
- Blanc
- Angle de l'aérateur ajustable
- Poignée de régulation de la température, Poignée de régulation du débit
- Inverseur intégré dans la cartouche de débit
- Touche EcoLed
- Support de douchette réglable, Porte savon, Flexible de douche (2000 mm), Tête de douche
- Pluie - Jet d'eau régulier et puissant
- Sécurité anti-brûlures à 38°C
- Cartouche thermostatique, Filtre(s) à impuretés, Valve(s) anti-retour
- Voyants de fonctionnement lumineux, Électrovanne, Unité de contrôle externe, Indicateur de batterie faible
- Raccords excentriques, Silencieux, Rosaces de finition
- Système anti-refoulement intégré pour une utilisation domestique (conforme à la norme DIN EN 1717)
- 2 jets

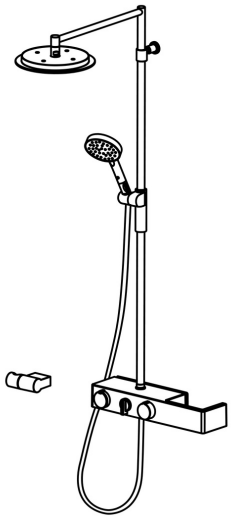

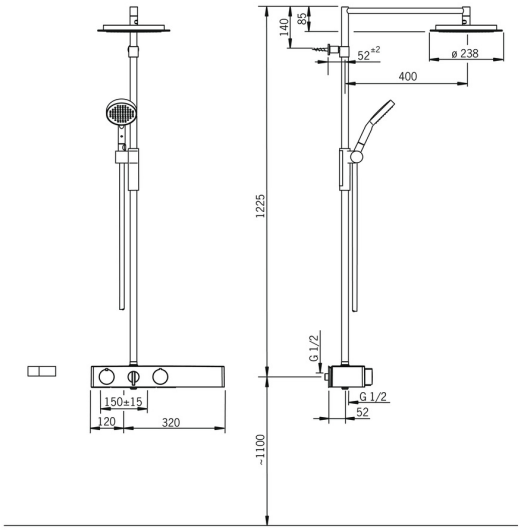

## Caractéristiques techniques

### Caractéristiques de débit

| | |
|---|---|
| Débit à 3 bar | **13.2 l/min** |
| Perte de charge avec débit (0,2 l/s) | **2.5 bar** |

### Caractéristiques techniques

| | |
|---|---|
| Taille DN (diamètre nominal) | **DN15** |
| Alimentation en eau chaude | **max. +70°C** |
| Pression de service | **1-10 bar** |
| Largeur d'installation | **cc150 ± 15 mm** |
| Dispositif de protection (EN1717) | **EB** |

### Paramètres du logiciel

| | |
|---|---|
| Durée max. d'écoulement | **4 min** |

### Caractéristiques électroniques

| | |
|---|---|
| Pile | **AA 1.5 V Lithium x 2** |

### Règlementations

| | |
|---|---|
| Directive EU | **CE EMC Directive 2014/30/EU , RoHS Directive 2011/65/EU** |
| Norme EN | **EN 1111 , EN 15091, ETSI EN 301 489-1 V1.9.2 , ETSI EN 300 328 v2.2.2 , EN 61000-6-1:2007 , EN 61000-6-3:2007+A1:2011+AC:2012 , EN 60335-1:2012+A11+A13+A1+A14+A2+A15:2021, Part 19.11.4** |
| Classe acoustique | **II (ISO3822) Oras Lab.** |
| Indice de protection | **IP 55** |

### Certificats et normes

| | |
|---|---|
| UN38.3 | **1118120077** |
| Déclaration de conformité | **EMC** |

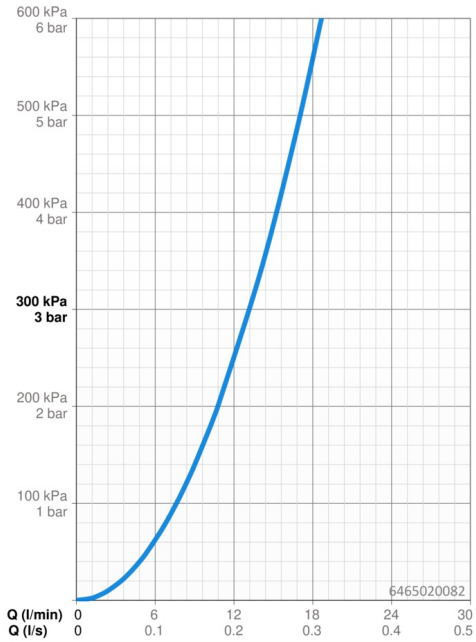


## Pièces de rechange

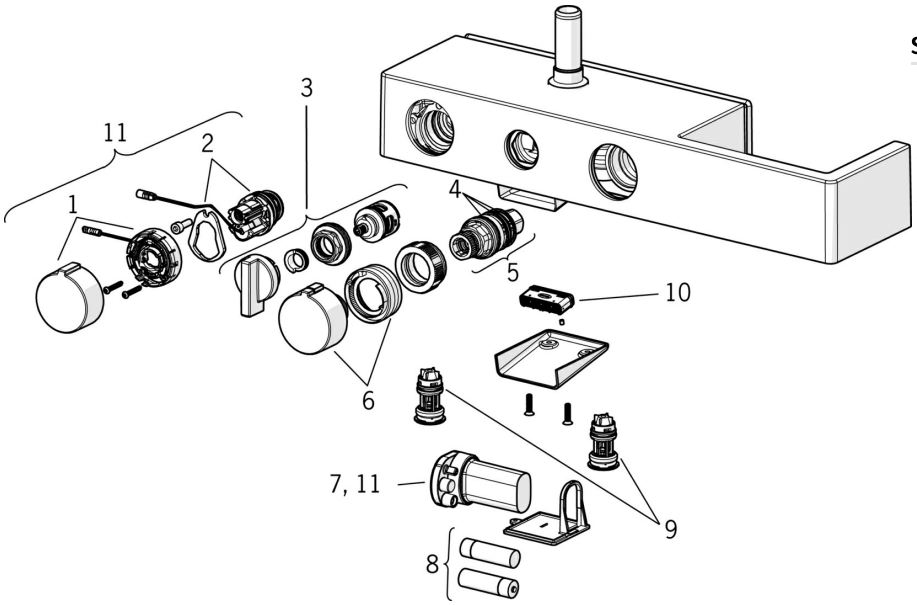


### SP6465020082

| | Nom | Code |
|---|---|---|
| 1 | Bouton poussoir EcoLed | 59914398 |
| 2 | Électrovanne | 59914366 |
| 3 | Inverseur | 59914119 |
| 4 | Joint torique | 59914113 |
| 5 | Cartouche thermostatique, 3.4 | 59914114 |
| 6 | Croisillon réglage de température | 59914120 |
| 7 | Unité de contrôle, 3 V | 59914399 |
| 8 | Piles, 1.5 V AA Lithium | 59914136 |
| 9 | Clapet anti-retour + filtre Arrêté | 59914121 |
| 10 | Aérateur Arrêté | 59914123 |
| 11 | Update kit | 59914400 |
| N.I. | Curseur pour barre | 59914252 |
| N.I. | Rain shower, d 238 mm | 59914277 |