6465020082 HANSAFORSENSES - Regenbrause-Duscharmatur, 3 V

Ausgelaufen

EAN: 4015474273412
static.hansa.com/6465020082

- Dusche
- Tiptronic, Batteriebetrieb, Thermostat
- Wandmontage
- Weiss
- Schwenkbar
- Temperatureinstellgriff, Durchflusseinstellgriff
- Integrierter Umsteller mit Absperrung
- Drucktaste mit Eco-LED
- Verstellbare Brausestangehalterung, Seifenschale, Brauseschlauch (2000 mm), Kopfbrause
- Regenstrahl - Gleichmäßiger und starker Wasserstrahl
- Sicherheitssperre gegen Verbrühen bei 38°C
- Thermostatkartusche zur Temperaturreglung, Schmutzfilter, Rückflussverhinderer
- Signalleuchten, Magnetventil, Kontrolleinheit, Batterie-Leer-Anzeige
- S-Anschlüsse, Schalldämpfer, Abdeckung(en)
- Eigensicher gegen Rückfließen im häuslichen Gebrauch (nach DIN EN 1717)
- 2-strahlig

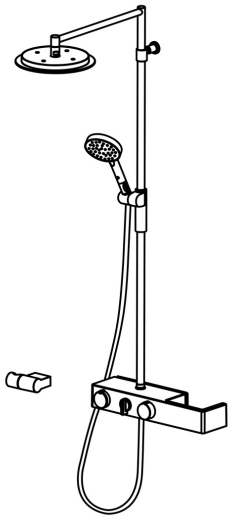

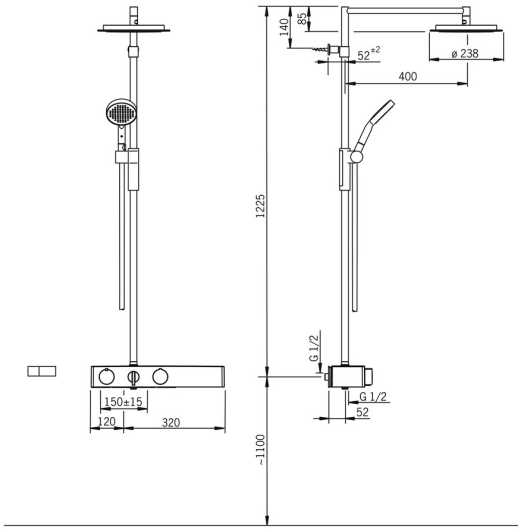

Technische Daten

Durchflusseigenschaften

Durchfluss bei 3 bar	**13.2 l/min**
Druckverlust bei einem Durchfluss von 0,2 l/s	**2.5 bar**

Technische Eigenschaften

DN-Größe (Nennmaß)	**DN15**
Warmwasserversorgung	**max. +70°C**
Arbeitsdruck	**1-10 bar**
Installationsabstand	**cc150 ± 15 mm**
Sicherungseinrichtung (EN1717)	**EB**

Software-Einstellungen

Max. Fließdauer	**4 min**

Elektronische Eigenschaften

Batterie	**AA 1.5 V Lithium x 2**

Vorschriften

EU Directive	**CE EMC Directive 2014/30/EU , RoHS Directive 2011/65/EU**
EN Standard	**EN 1111 , EN 15091, ETSI EN 301 489-1 V1.9.2 , ETSI EN 300 328 v2.2.2 , EN 61000-6-1:2007 , EN 61000-6-3:2007+A1:2011+AC:2012 , EN 60335-1:2012+A11+A13+A1+A14+A2+A15:2021, Part 19.11.4**
Geräuschklasse	**II (ISO3822) Oras Lab.**
Schutzklasse	**IP 55**

Zulassungen und Deklarationen

UN38.3	**1118120077**

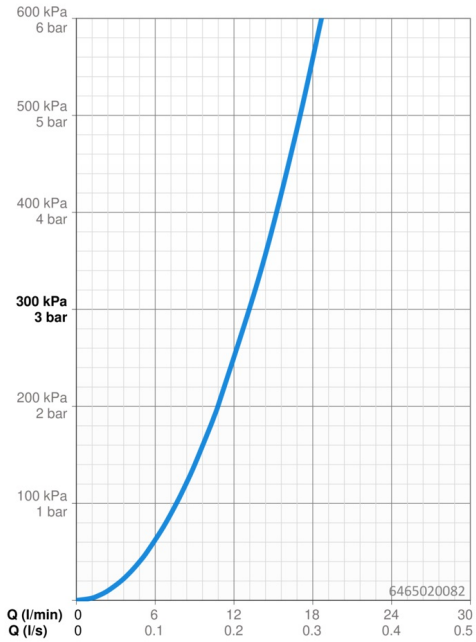

Ersatzteile

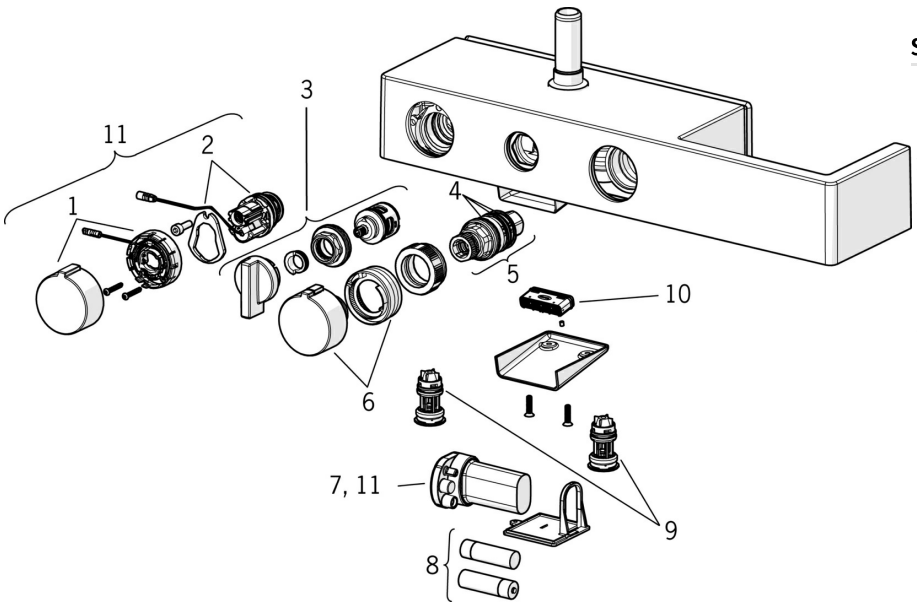

SP6465020082

	Name	Art.-Nr.
1	EcoLed-Griff	59914398
2	Magnetventil	59914366
3	Umsteller, automatisch	59914119
4	O-Ringsatz	59914113
5	Thermostatkartusche, 3.4	59914114
6	Temperatureinstellgriff	59914120
7	Kontrolleinheit, 3 V	59914399
8	Batterie, 1.5 V AA Lithium	59914136
9	Stopfen Rückschlagventil Ausgelaufen	59914121
10	Luftsprudler Ausgelaufen	59914123
11	Umrüst-Set	59914400
N.I.	Schieber für Wandstange	59914252
N.I.	Kopfbrause, d 238 mm	59914277