634100200074 HANSAMINIMAT - Sicherheits-Thermostat Vormischer

EAN: 4015474275287
static.hansa.com/634100200074

- öffentliche & halböffentliche Bereiche, Gesundheit & Pflege
- Thermostat
- Chrom
- Thermostatkartusche zur Temperaturreglung, Schmutzfilter, Rückflussverhinderer

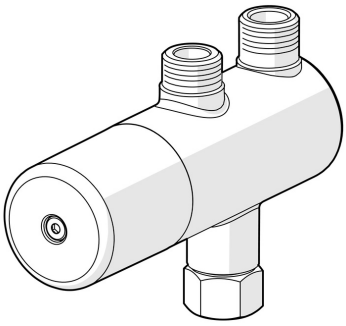

Technische Daten

Technische Eigenschaften

DN-Größe (Nennmaß)	**DN15**
Warmwasserversorgung	**max. +80°C**
Arbeitsdruck	**0.5-10 bar**
Sicherungseinrichtung (EN1717)	**EB**

Vorschriften

EN Standard	**EN 1111**