601434V Oras Group - Aérateur, M24x1, -104

EAN: 6414150071836
static.hansa.com/601434V

- Pièces détachées
- CASCADE®, PCA - Mousseur à débit constant indépendamment de la pression
- Filetage externe

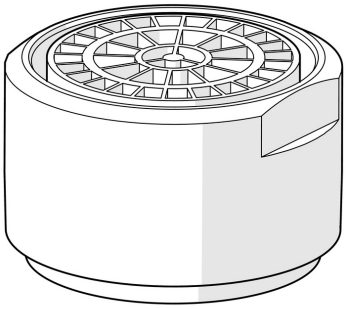

Caractéristiques techniques

Caractéristiques de débit

Débit à 3 bar (avec limiteur de débit)	**3.8 l/min**

Caractéristiques techniques
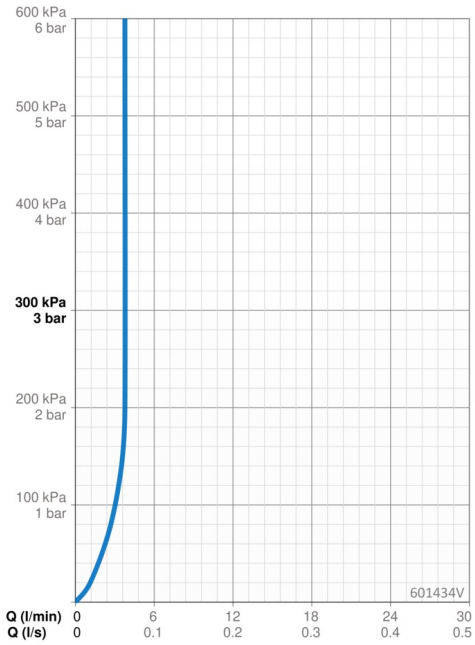
Taille de raccord	**M24x1**
Matériau	**Brass/Plastic**