59914592 HANSA - Aérateur et clé, M18.5x1

EAN: 4057304009914
static.hansa.com/59914592

- Pièces détachées
- PCA - Mousseur à débit constant indépendamment de la pression, CASCADE®
- Filetage externe

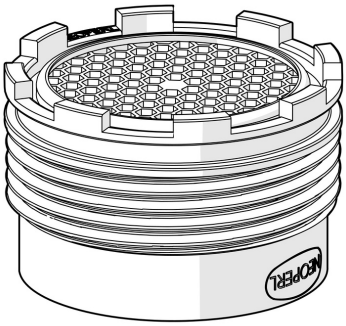

Caractéristiques techniques

Caractéristiques de débit

Débit à 3 bar (avec limiteur de débit)	**6.0 l/min**

Caractéristiques techniques

Taille de raccord	**M18.5x1**

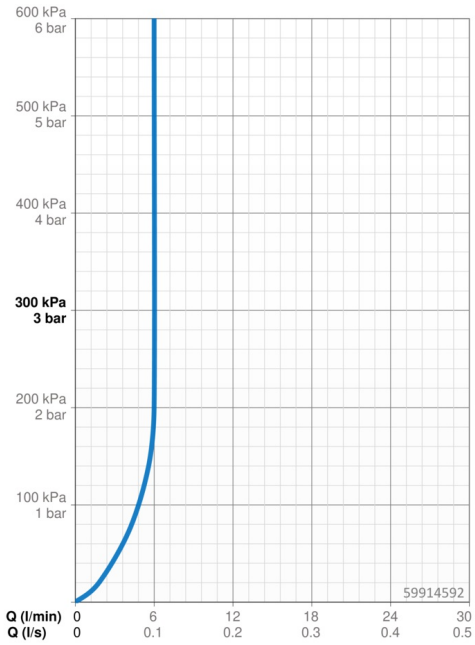

© 2024 Hansa Armaturen GmbH - www.hansa.com - 15.02.2024