59914514 HANSA - Unité fonctionnelle

EAN: 4057304008283
static.hansa.com/59914514

- Pièces détachées
- Limiteur de température et de débit, Limiteur de température ajustable
- Cartouche céramique de ø 40 mm pour contrôle de température et de débit
- Inverseur manuel, céramique, indépendant de la pression avec contrôle du volume et fonction d'arrêt pour deux sorties

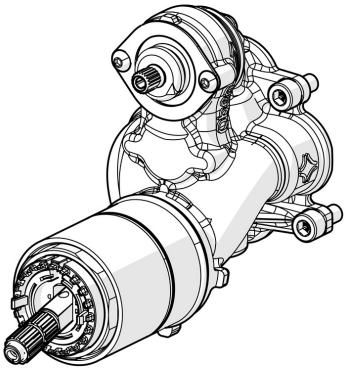

Caractéristiques techniques

Caractéristiques de débit
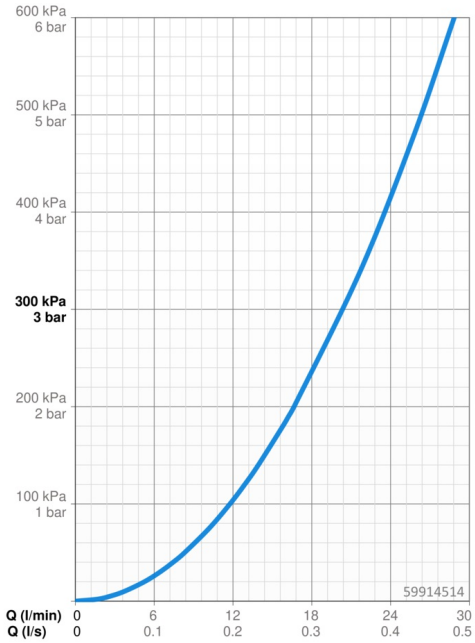
Débit à 3 bar	**20.4 / 20.4 l/min**